A1 594×841 版权所有，不得翻印

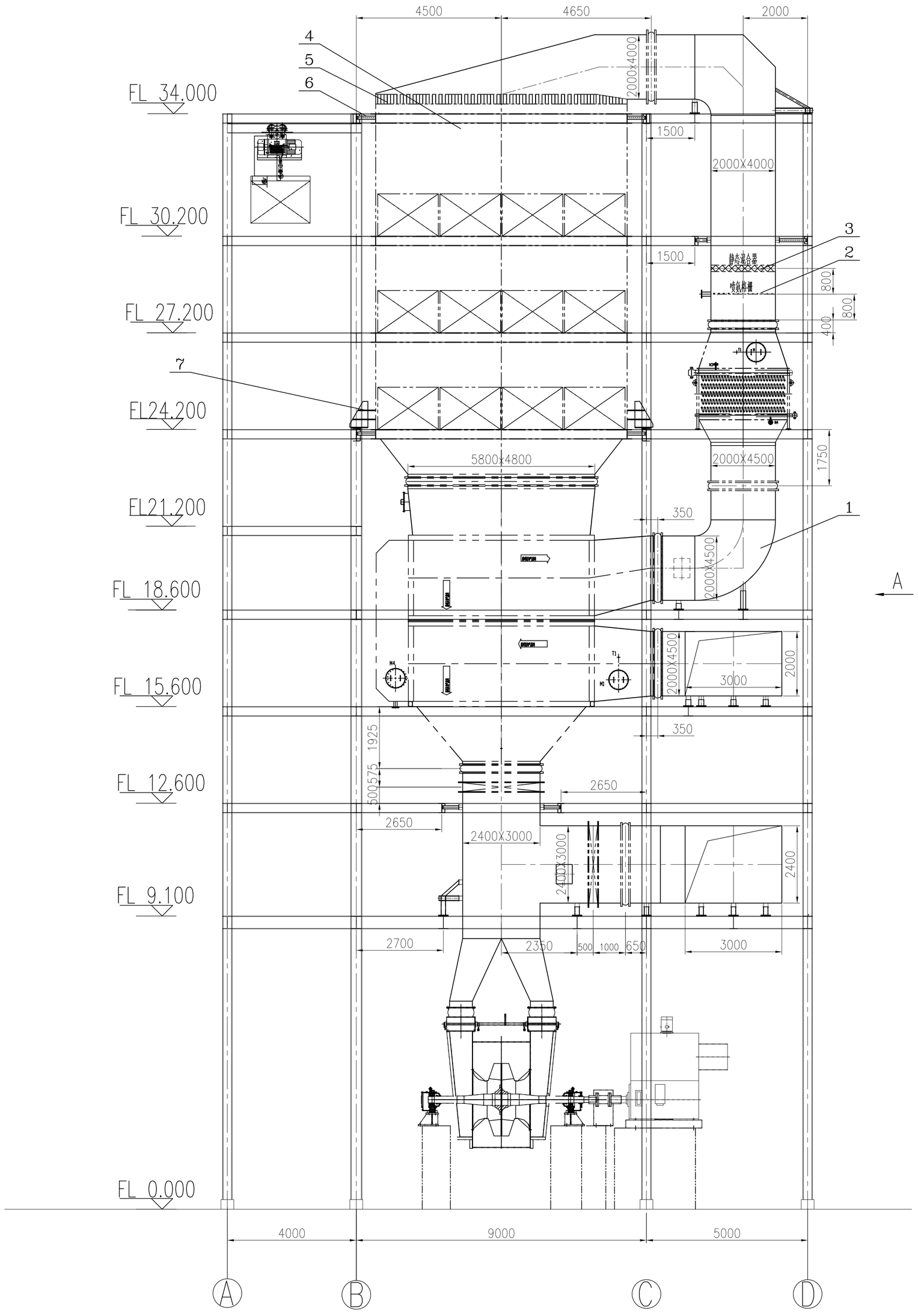

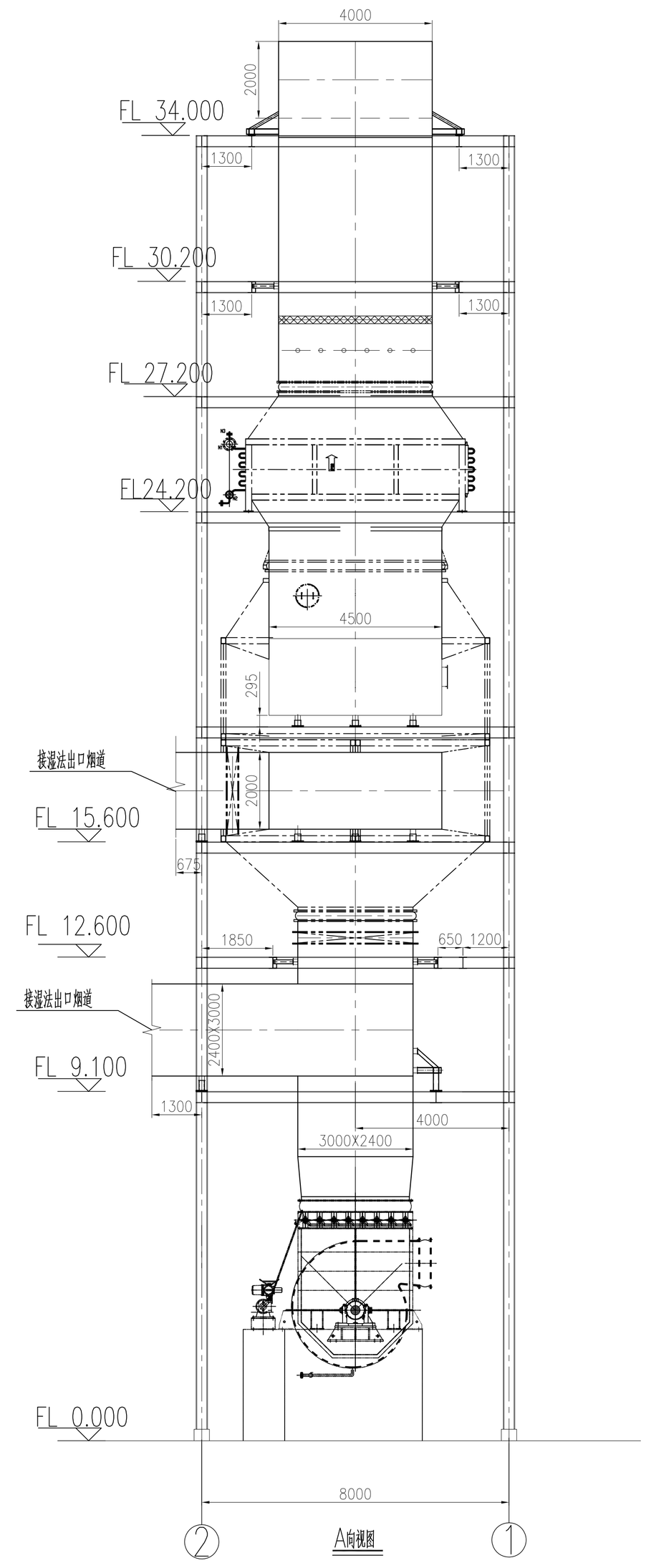

A向视图

说明:

1、本图材料表中开列各部件材料均为一套SCR对应数量。

2、SCR设计温度250℃。

3、若设备尺寸超出工厂运输范围，应分块出厂。
如设备分段运输，其组分段尺寸及方式由制造厂考虑，并经设计认可。其中序2及序3需要与相关烟道焊接后整体出厂，不做单独运输安排。
如设备分片或散件出厂，制造厂切割成分段由制造厂考虑，并经设计认可。
所有钢件接触处均应焊接，所有未注明的连接处均应满焊，所有构件未注明焊缝均为等强连接。
设备到场后应由安装公司拼接并完成组装。

分割说明:

1、反应器的御灰腔化灰层长度，整流器层长度现场组装焊参考《零件加固图焊接详图》。
2、其他钢件现场对接焊处，需预先开好坡口及毛边处理，加强无应力部分的保温焊，外御灰焊。
3、钢件分段后，制造厂在出厂前需要将分段件上编上序号，以方便现场安装。

大件设备分割说明

	部件名	数量	分割数量/部件	分片/分块出厂
反应器	壳体	1	8	分块
	催化剂层长度	3	1	分块
	整流器层长度	1	1	分块
	整流器	1	2	分块
烟道	冷温烟道	1	2	分块
	转角烟道	1	4	分块
	GGH出原烟气出口烟道	1	4	分块
	GGH出原烟气进口烟道	1	4	分块
	旁路水平烟道	1	2	分块
	引风机二通烟道	1	5	分块
	反应器进口喇叭	1	5	分片+分块

编号	图号或代号	名称及规格	数量	材料	单重	共重	备注
8	18Y016-B0205-00	催化剂定位及密封	1	装配件		23	
7	18Y016-B0204-00	反应器支座组	1	装配件		1338	
6	18Y016-B0203-00	反应器膨胀节支座组	1	装配件		122	
5	18Y016-B0202-00	整流器	1	装配件		1826	
4	18Y016-B0201-00	反应器本体	1	装配件		33617	
3	18Y016-B0103-00	静态混合器	1	装配件		146	
2	18Y016-B0102-00	喷氨装置	1	装配件		354	
1	18Y016-B0101-00	SCR系统烟道	1	装配件		38608	
					重量	76034	

泰欣环境 Techspray Environmental Protection Co.,Ltd

上海泰欣环境工程股份有限公司
Shanghai Techspray Environmental Protection Co.,Ltd

项目经理 Proj. Manager			项目名称 Project Name	海心沙资源综合利用中心 环保热电厂烟气净化系统	项目号 Project No. 18Y016
批准 Approved					专业 Discipline 工艺
审核 Reviewed			SCR系统烟道、反应器总图		设计阶段 Phase 施工设计
校核 Checked					比例 Scale 1:80
设计 Designed		2019.11			版次 Rev. A
制图 Drawn			图号 DWG. No.	18Y016-B0100-00	第 1 页 共 1 页 Page 1 of 1

A1 594×841 版权所有，不得翻印

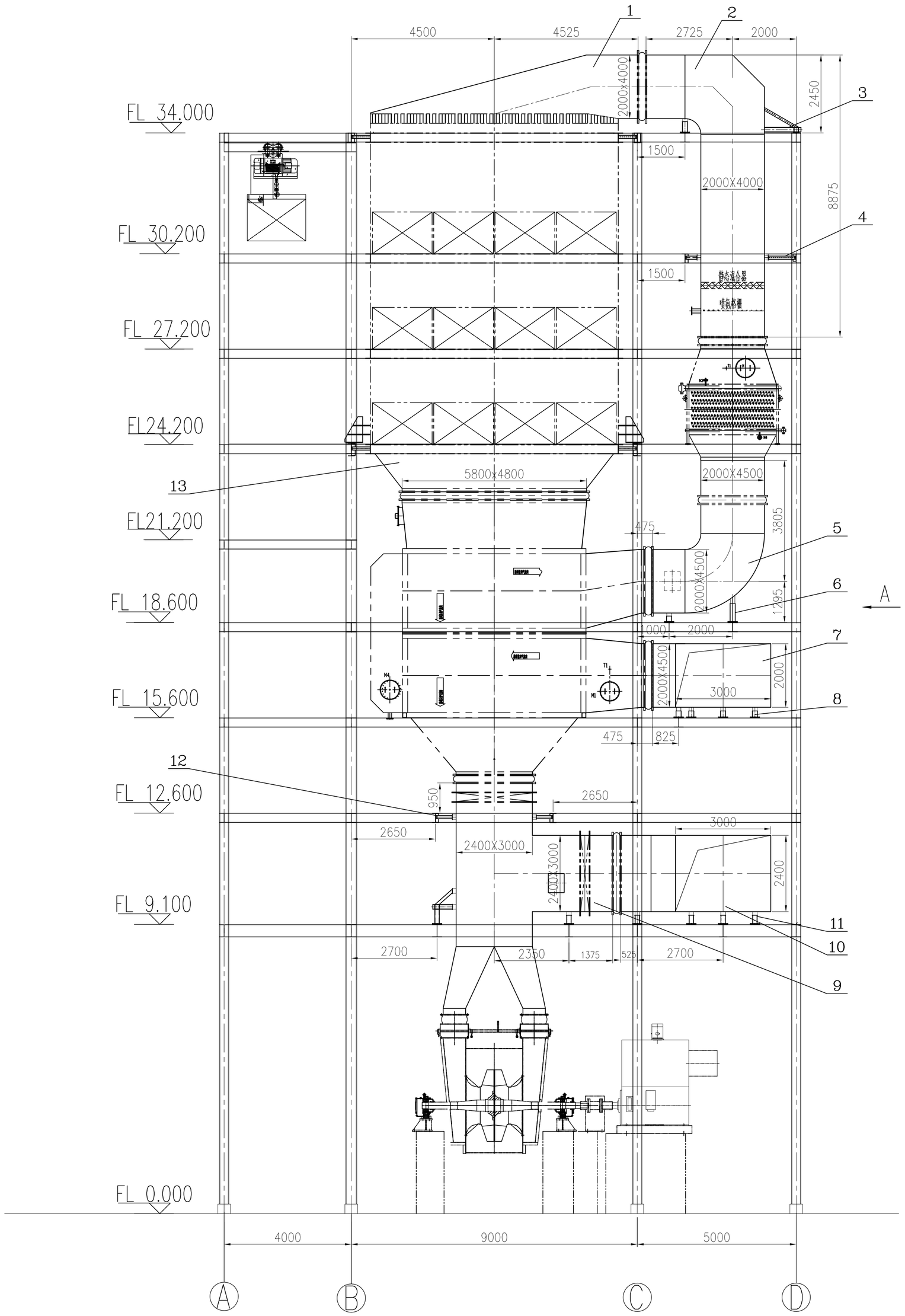

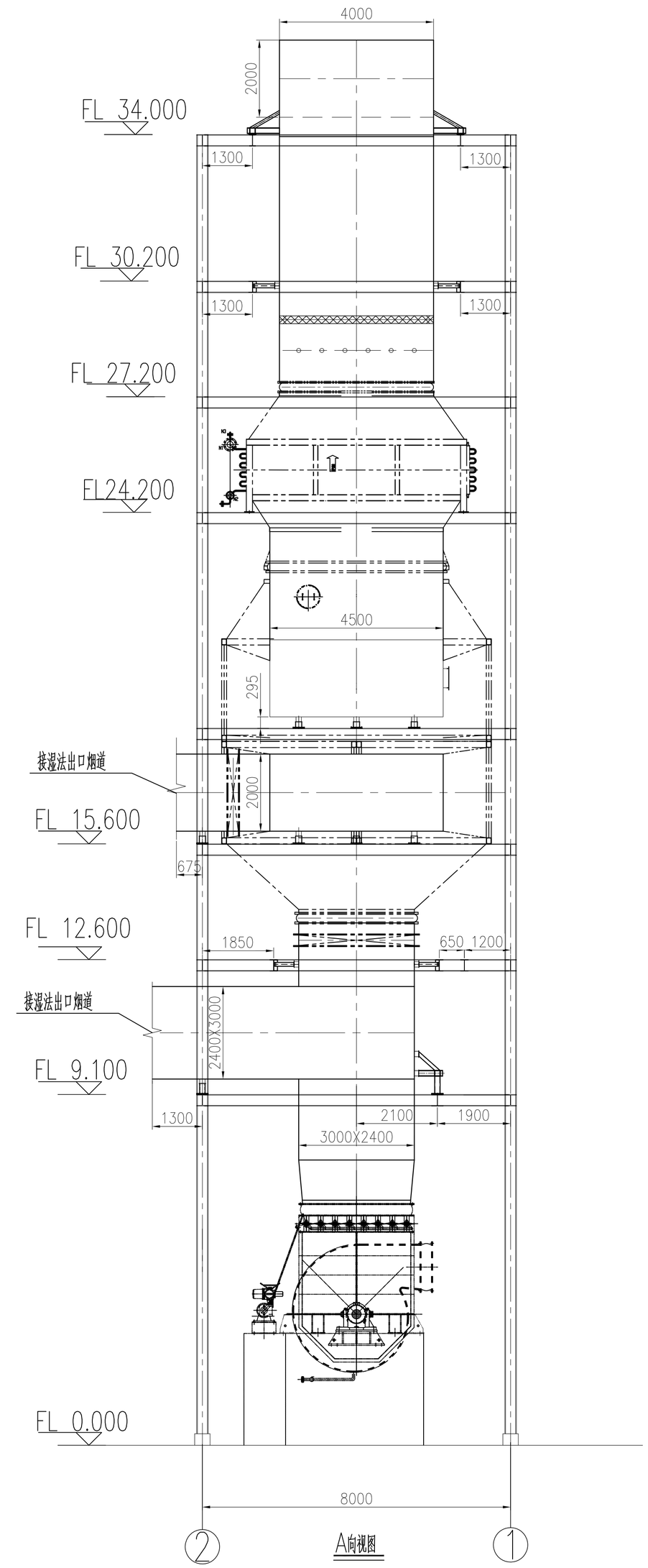

A向视图

说明：

1. 本图材料表中开列各御特材料均为一套SCR对应数量。
2. 所有焊接处均需焊实焊牢，焊缝不得有夹渣、气泡、裂缝，未注焊缝均为连续焊，高度不小于最小板厚，所有御件出厂前需有明显标识以便现场安装。
3. 本图中所标示的烟道尺寸均为内壁尺寸，制作时需留余。
4. 零件连接及加固筋焊接要求详见：SCR系统烟道、反应器总图。
5. 安装时需注意固定座位置和导向支座方向（具体见平面图）。
6. 挡板门、膨胀节由其他设备厂家提供，现场将烟道与之焊接，安装方向需结合平台一起考虑。
7. 所有御件出厂前均需防腐处理，具体要求另见要求。
8. 烟道间距250mm处安装膨胀节，间距350mm处安装挡板门。
   烟道与膨胀节安装时，无反法兰连接，壁板插入膨胀节焊接。如果无特别标示，此段纵向指与烟道端口距离120mm。
   烟道与挡板门安装时，有反法兰连接，壁板插入反法兰焊接。如果无特别标示，此段纵向指与烟道端口距离100mm。
9. 内壁材与烟道焊接后，整体出厂。
10. 图例：

× 固定支座　● 滑动支座　⊻ 导向支座

编号	图号或代号	名称及规格	数量	材料	单重	总重	备注
13	18Y016-B0101-13	反应器进口锥斗烟道	1	装配件		2519	
12	18Y016-B0101-12	引风机三通烟道限位支座	1	装配件		116	
11	18Y016-B0101-11	旁路烟道水平支座	1	装配件		334	
10	18Y016-B0101-10	引风机三通烟道	1	装配件		7228	
9	18Y016-B0101-09	旁路水平烟道	1	装配件		4200	
8	18Y016-B0101-08	GGH原烟气进口烟道支座	1	装配件		94	
7	18Y016-B0101-07	GGH原烟气进口烟道	1	装配件		5185	
6	18Y016-B0101-06	GGH原烟气出口烟道支座	1	装配件		97	
5	18Y016-B0101-05	GGH原烟气出口烟道	1	装配件		4770	
4	18Y016-B0101-04	转角烟道限位支座	1	装配件		116	
3	18Y016-B0101-03	转角烟道支座	1	装配件		338	
2	18Y016-B0101-02	转角烟道	1	装配件		9086	
1	18Y016-B0101-01	源泉烟道	1	装配件		4525	
						总重 38608	

STC 泰欣环境 Taishengxy Environmental Protection Co., Ltd
上海泰欣环境工程股份有限公司
Shanghai Techspray Environmental Protection Co.,Ltd

项目经理 Proj. Manager			项目名称 Project Name	海心沙资源综合利用中心 环保热电厂烟气净化系统	项目号 Project No. 18Y016
校核 Approved	上海				专业 Discipline 工艺
审核 Reviewed	朱叶灵		SCR系统烟道		设计阶段 Phase 施工设计
校核 Checked					比例 Scale 1:80
设计 Designed	俞竞	2019.11			版次 Rev. A
制图 Drawn			图号 DWG. No. 18Y016-B0101-00		第 1 页 共 1 页 Page 1 of 1

A1 594×841 版权所有，不得翻印

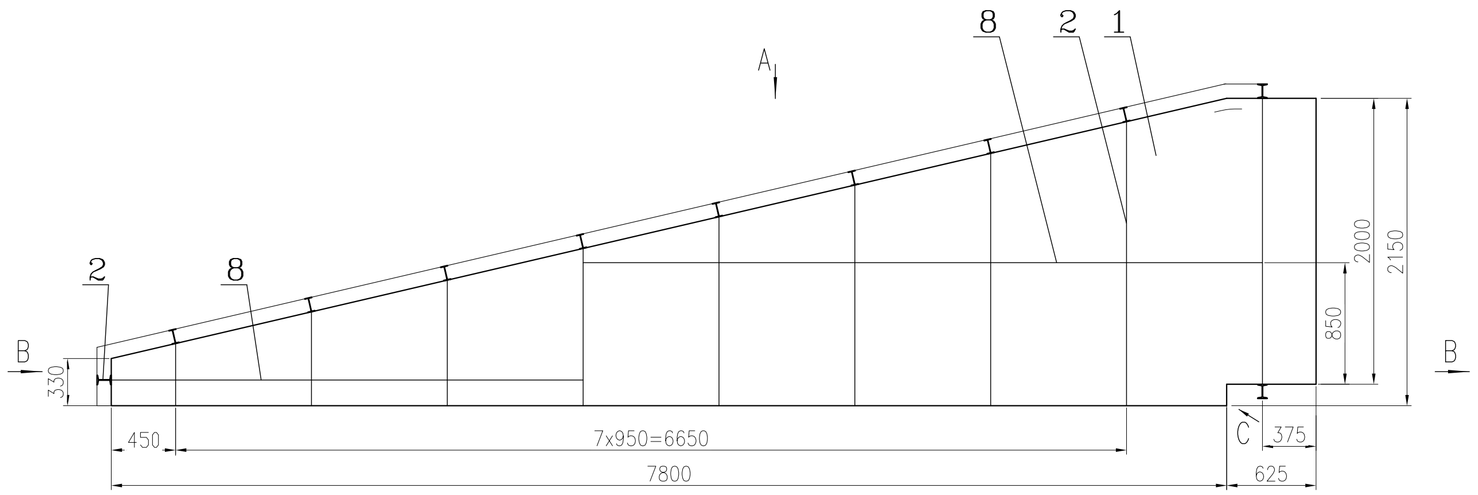

内撑杆及导流板

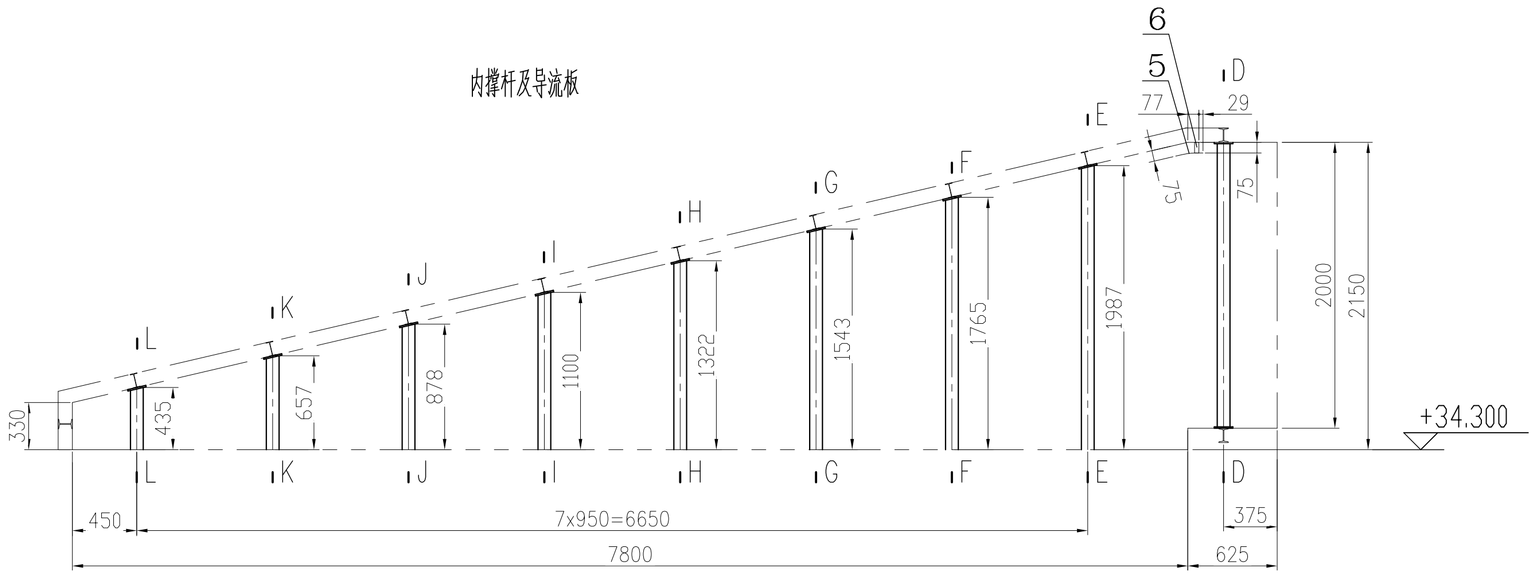

A向

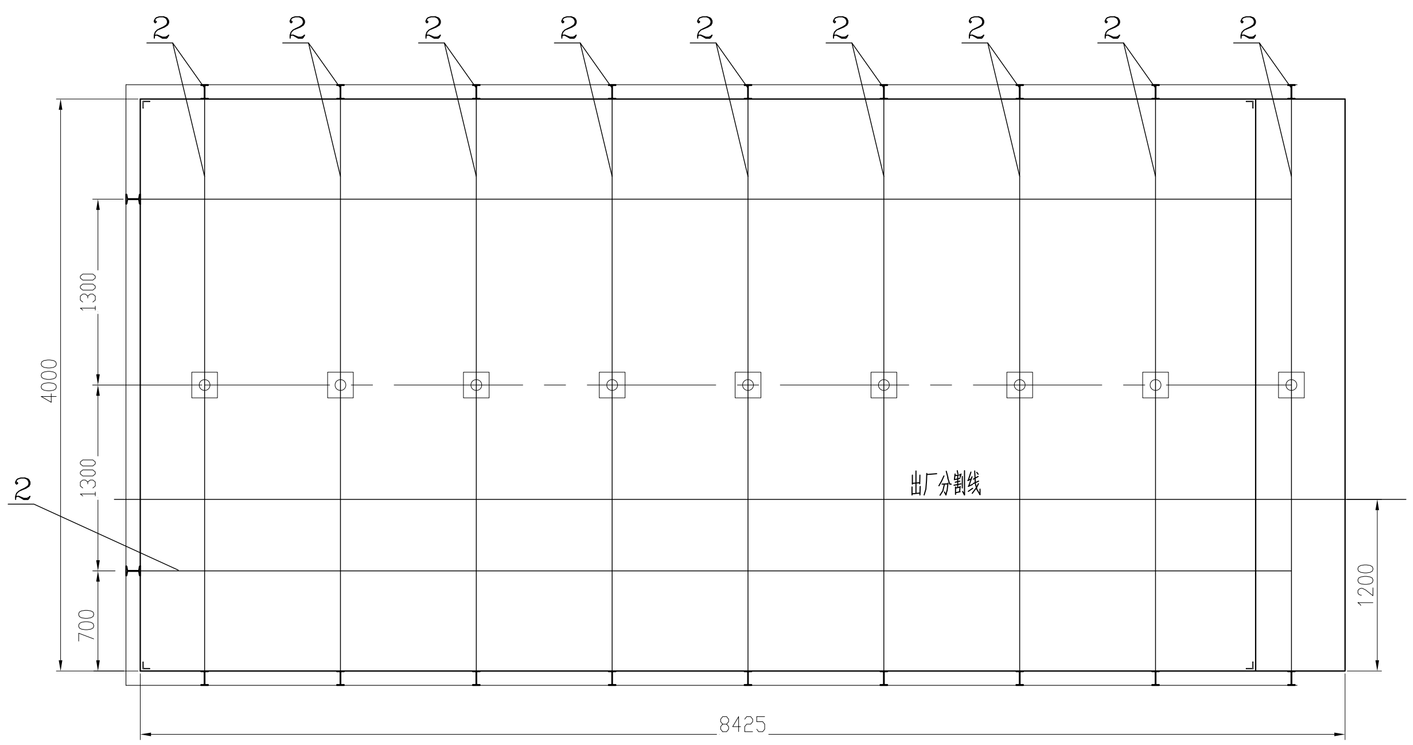

B向

C向

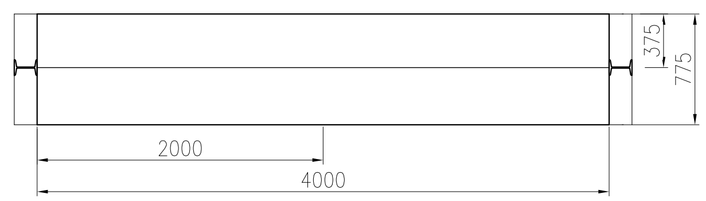

D-D

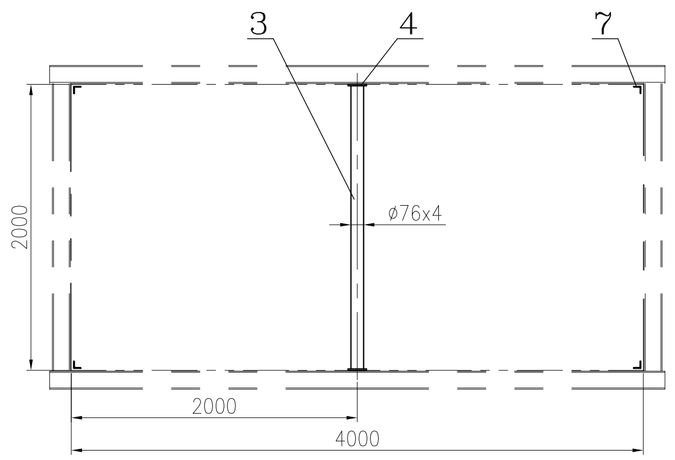

序5

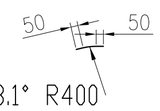

E-E~L-L

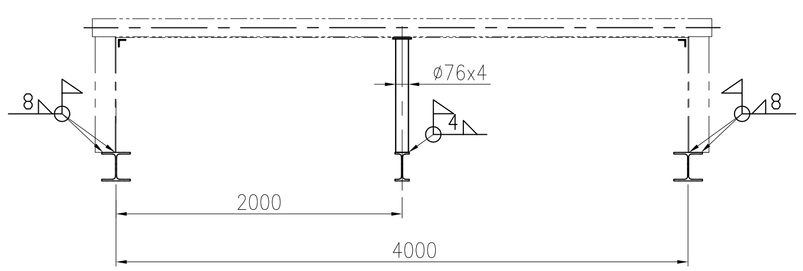

说 明:

1. 本图材料表中开列各部件材料均为一套SCR对应数量。
2. 此段烟道设计温度250℃。
3. 本部件制造时，顶部预留一块顶板不焊接（预留尺寸需满足人员进出），待现场整流器及其密封安装结束后，
4. 内撑钢管与导流叶片干涉时，导流叶片可做适当切割。导流叶片需要根据内撑杆位置开孔。
   内撑杆与整流板干涉位置，割对应整流板。
   序6共2块，均匀焊接至4米宽烟道。以不阻挡烟气为准，沿气流方向焊接在导流板与烟道之间。
5. 烟道的标注尺寸为内壁尺寸。

编号	图号或代号	名称及规格	数量	材料	单重	共重	备注
8		工字钢 I18-20536	1	Q235B		495	分段焊接
7		角钢 L63x6-19478	1	Q235B		111	分段焊接
6		钢板 6x50x75	2	Q235B	0.23	0.5	
5		钢板 6x191x4000	1	Q235B		35	分段焊接
4		钢板 6x130x130	10	Q235B	0.8	8	
3		钢管ø76x4-11587	1	20		82	分段焊接
2		工字钢 I10-87540	1	Q235B		985	分段焊接
1		钢板δ6-59.63m²	1	Q235B		2808	
					总重	4525	

STC 泰欣环境 Techspray Environmental Protection Co., Ltd
上海泰欣环境工程股份有限公司
Shanghai Techspray Environmental Protection Co.,Ltd

项目经理 Proj. Manager			项目名称 Project Name	海心沙资源综合利用中心 环保热电厂烟气净化系统	项目号 Project No. 18Y016
批准 Approved					专业 Discipline 工艺
审核 Reviewed			顶盖烟道		设计阶段 Phase 施工设计
校核 Checked					比例 Scale 1:30
设计 Designed		2019.11			版次 Rev. A
制图 Drawn			图号 DWG. No.	18Y016-B0101-01	第 1 页 共 1 页 Page 1 of 1

A2 420×594 版权所有，不得翻印

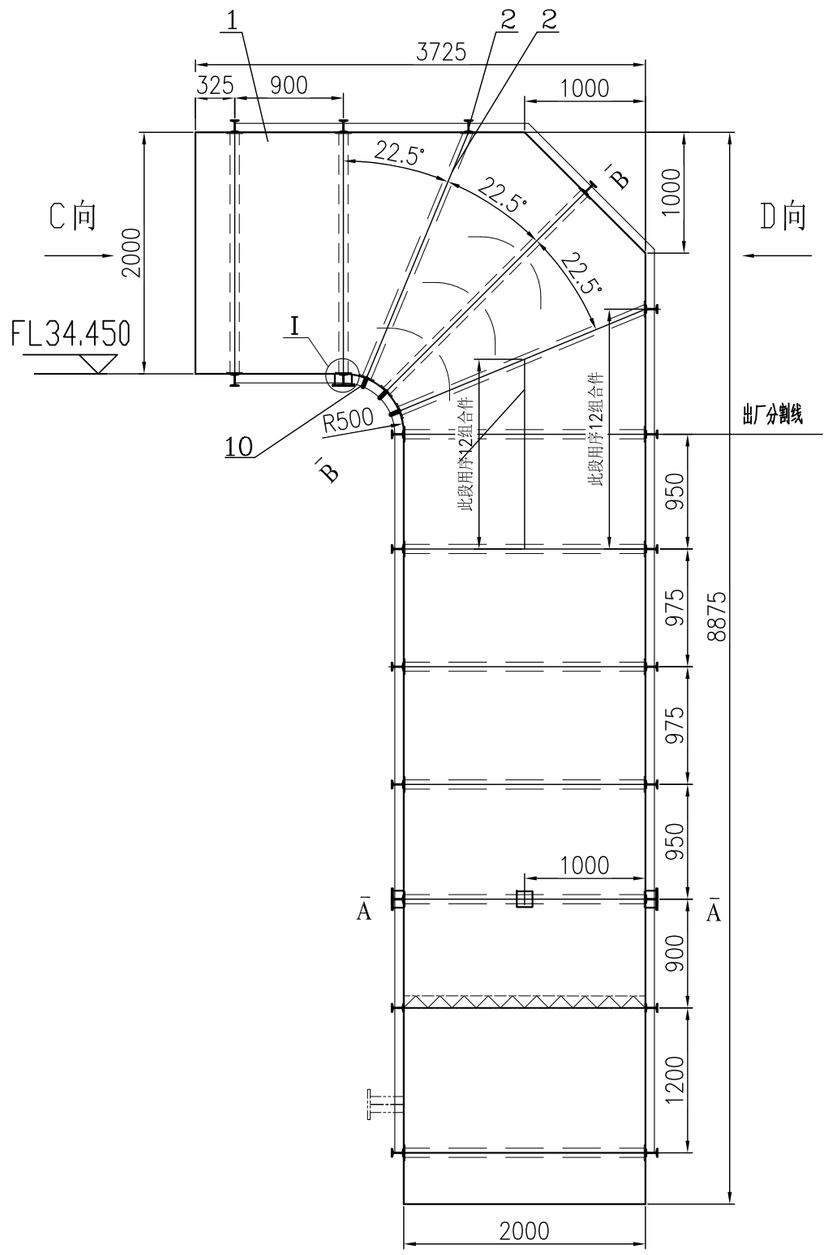

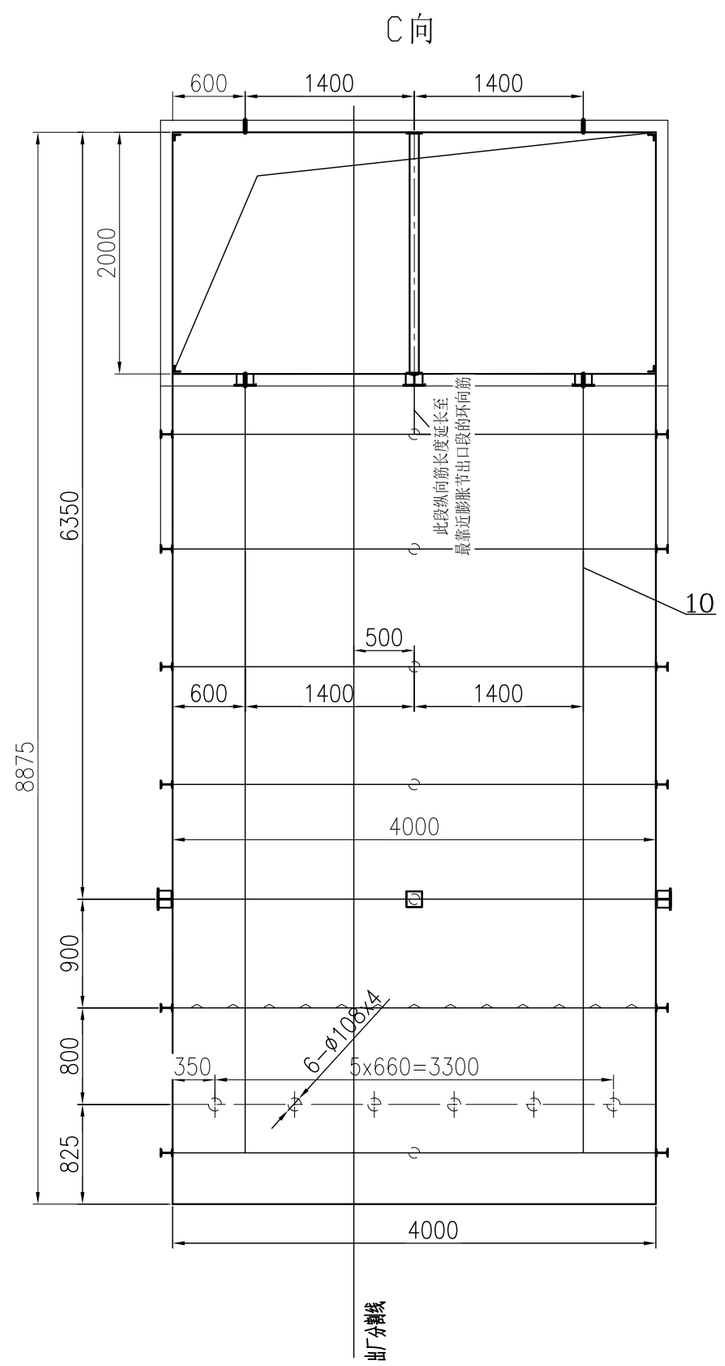

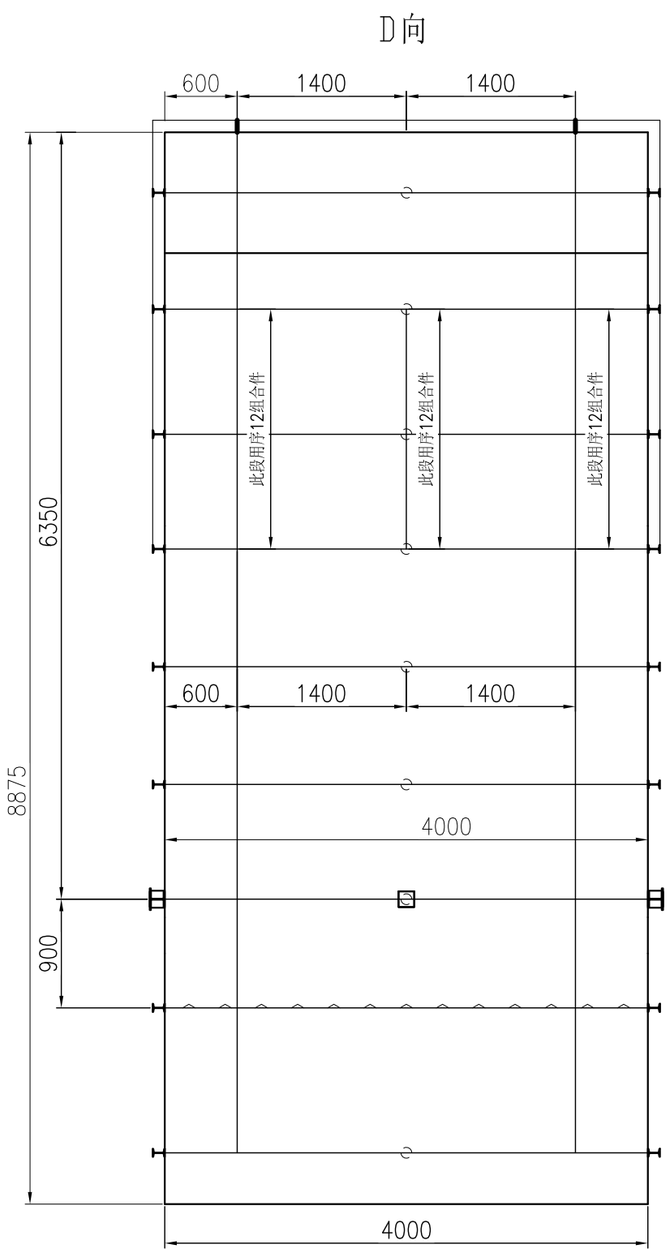

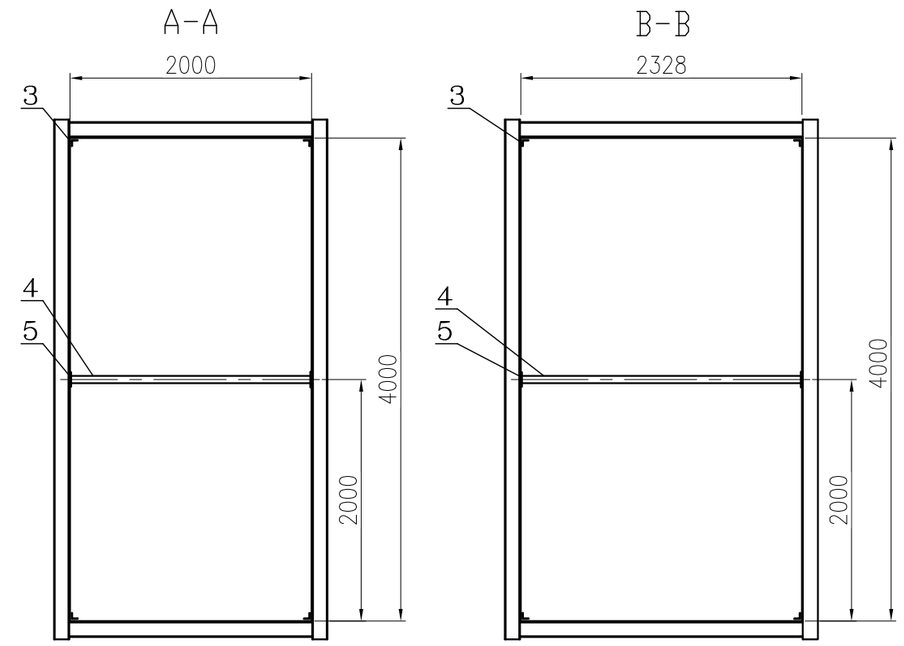

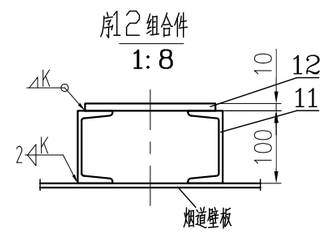

说明:

1. 本图材料表中开列各部件材料均为一套SCR对应数量。
2. 安装位置见布置图18Y016-B0101-00。
3. 烟道加强筋位置为示意，具体焊接详图TX-FB04-01。
4. 烟道内侧拐角处焊接后磨成弧形。
5. 斜内撑杆开槽长度为100+2mm。
6. 壳体的标注尺寸为内壁尺寸。
7. 所有视图中支座连接的横向及纵向加强筋均需要满焊。
8. 现场安装时支座与加强筋干涉时，加强筋可做适当切割。
   导流板与加强筋干涉时，需要将导流板做适当的开孔及切割。
   本图对应支座图纸为18Y016-B0101-03，18Y016-B0101-04，制造及安装时可互相参考。

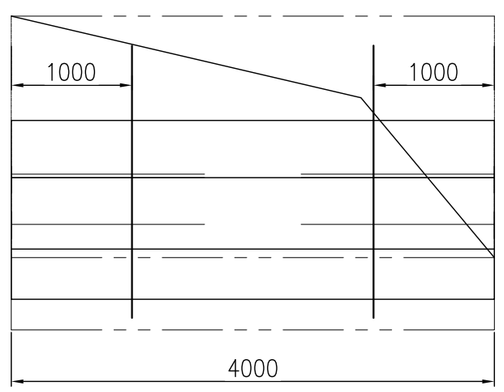

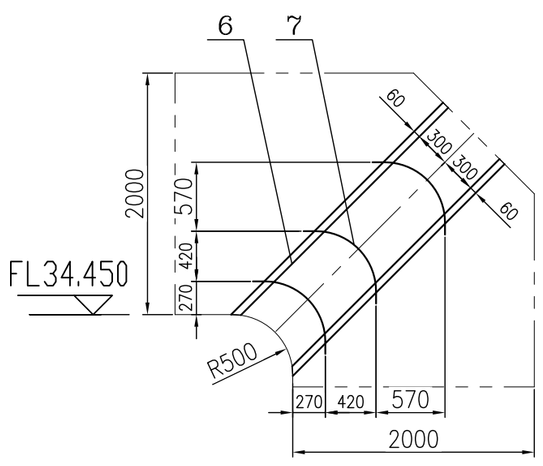

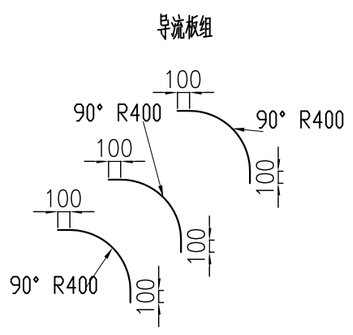

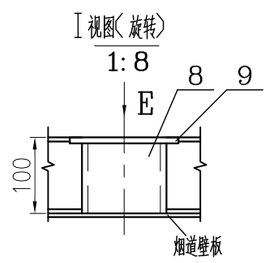

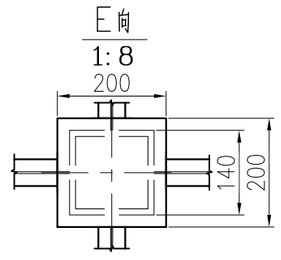

编号	图号或代号	名称及规格	数量	材料	单重	共重	备注
12		扁钢 10x170-9100	1	Q235B		121	分段焊接
11		槽钢 10-18200	1	Q235B		182	加强筋，分段焊接
10		扁钢 6x100-45042	1	Q235B		212	分段焊接
9		扁钢 10x200x200	3	Q235B	3	9	
8		方钢管140x140x6-270	1	Q235B		6.8	分段焊接
7		导流板组 δ=6	1	Q235B		556	
6		扁钢 6x60-10000	1	Q235B		28	分段焊接
5		扁钢 6x130x130	22	Q235B	0.8	17.6	
4		钢管 ∅76x4 L=22780	1	Q235B		161	内撑杆，分段焊接
3		角钢 L63x6-42400	1	Q235B		242	内贴角钢，分段焊接
2		工字钢 I10-138580	1	Q235B		1560	加强筋，分段焊接
1		钢板 δ=6 127.2m²	1	Q235B		5991	
					重量	9086	

STC 泰欣环境 Teshspray Environmental Protection Co.,Ltd
上海泰欣环境工程股份有限公司
Shanghai Techspray Environmental Protection Co.,Ltd

项目经理 Proj. Manager		项目名称 Project Name	海心沙资源综合利用中心 环保热电厂烟气净化系统	项目号 Project No. 18Y016
批准 Approved				专业 Discipline 工艺
审核 Reviewed		转角烟道		设计阶段 Phase 施工设计
校核 Checked				比例 Scale 1:50
设计 Designed	2019.11			版次 Rev. A
制图 Drawn		图号 DWG. No.	18Y016-B0101-02	第 1 页 共 1 页 Page of

A2 420×594 版权所有，不得翻印

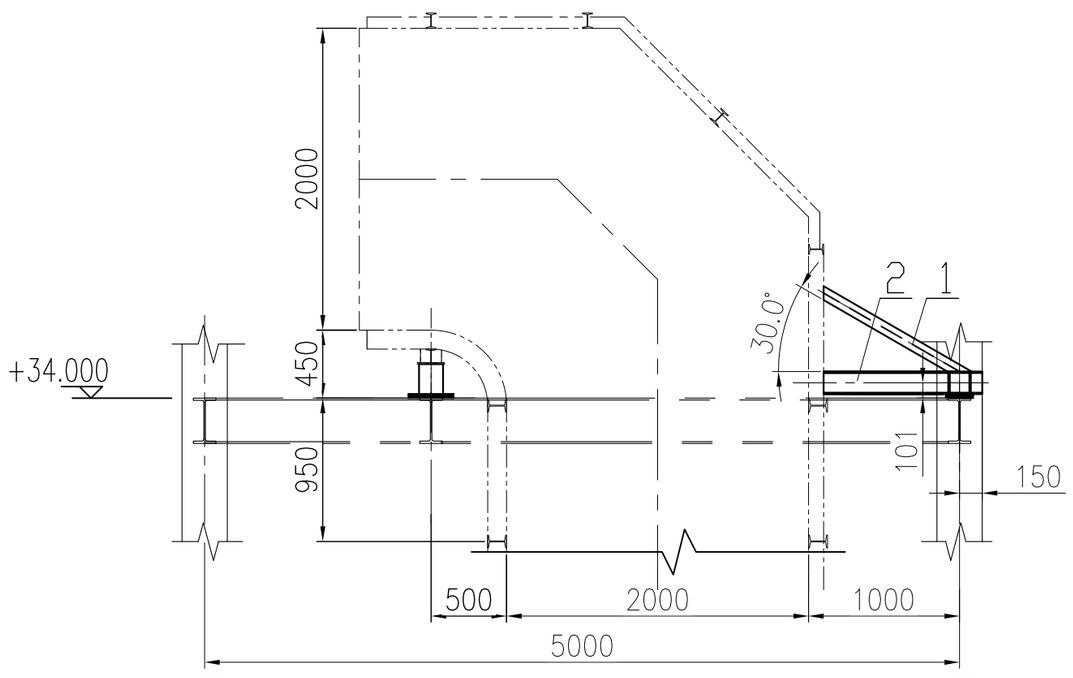

A向视图

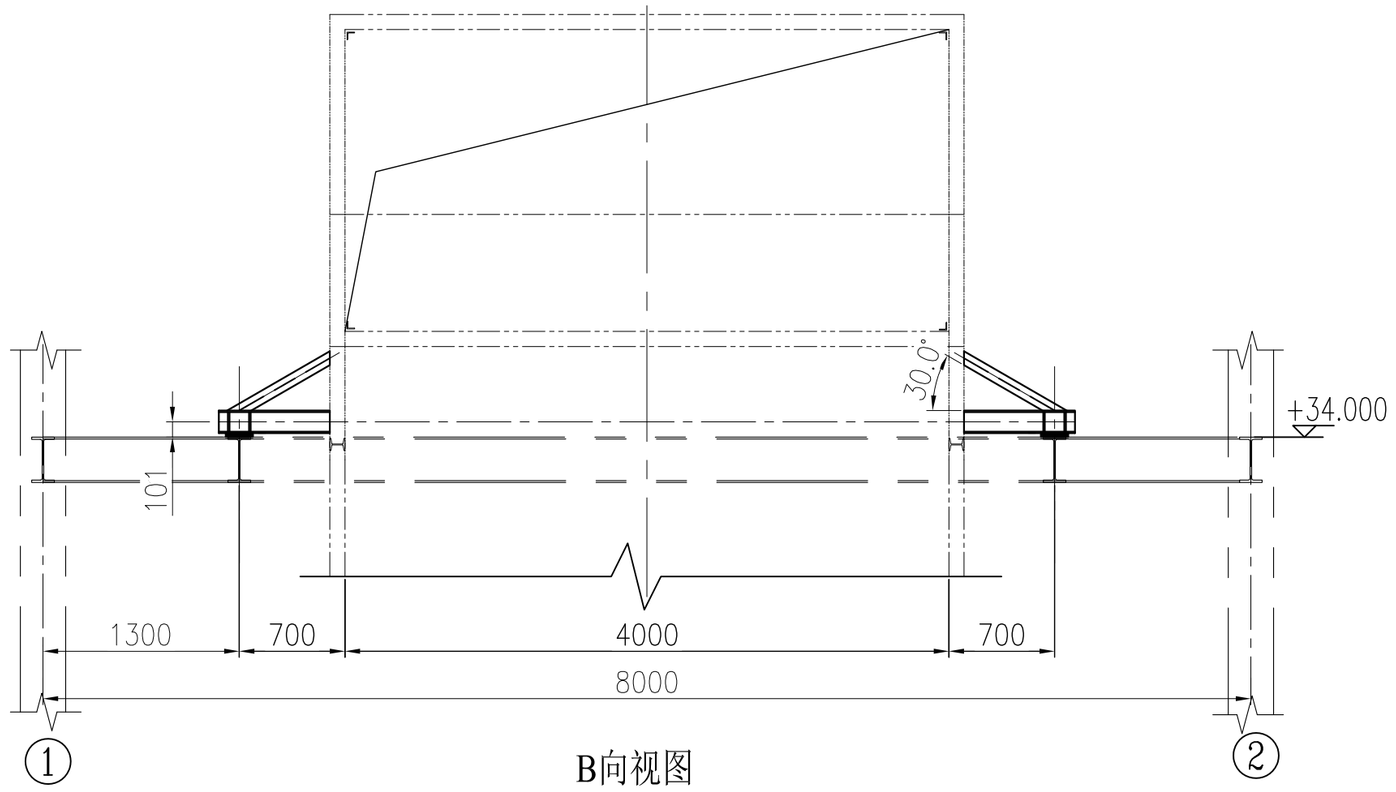

B向视图

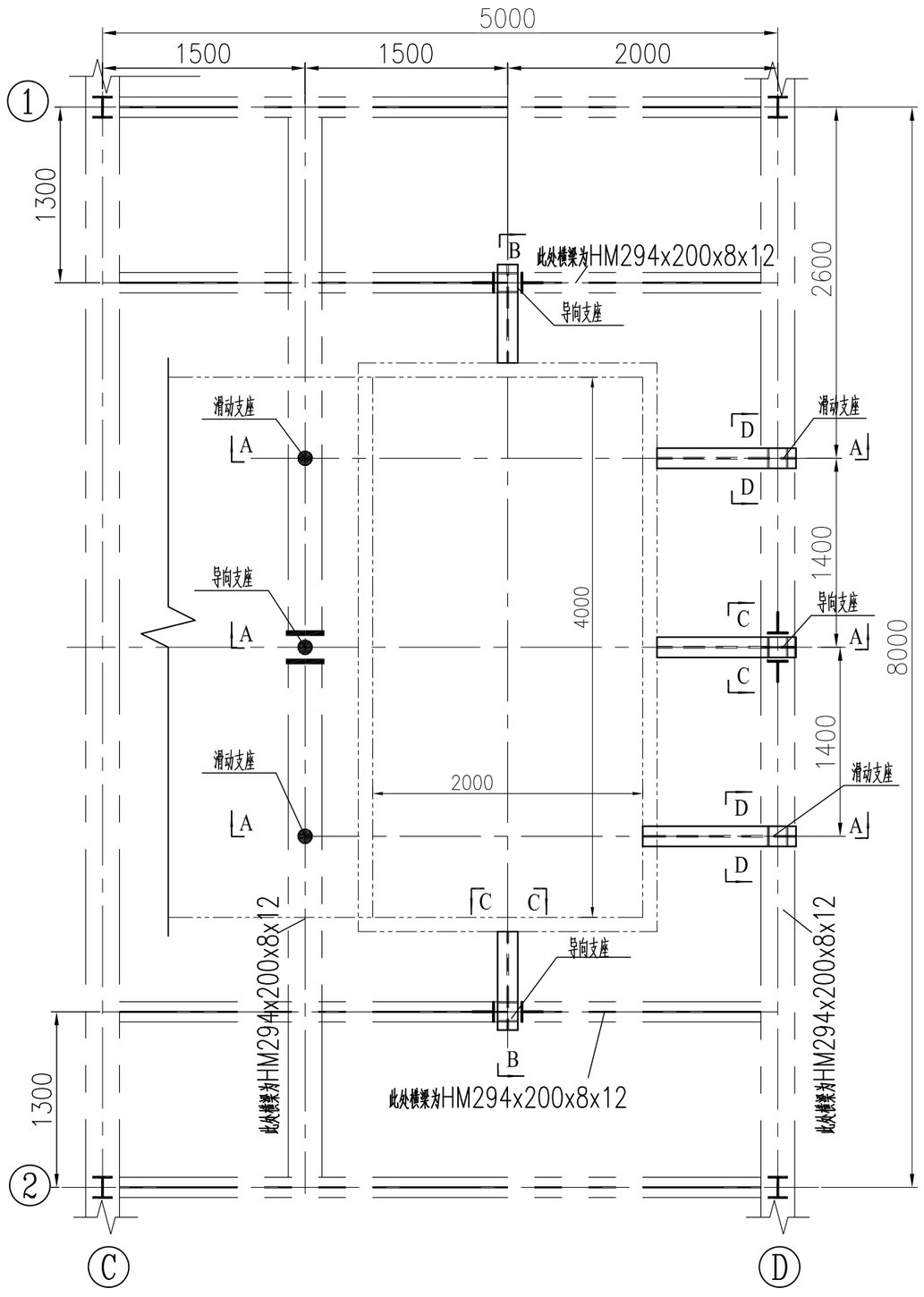

C向
1:10

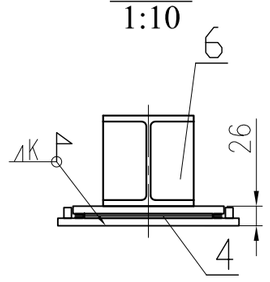

D向
1:10

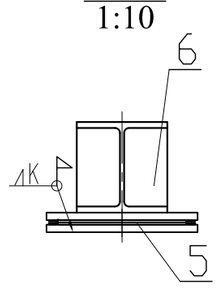

导向支座

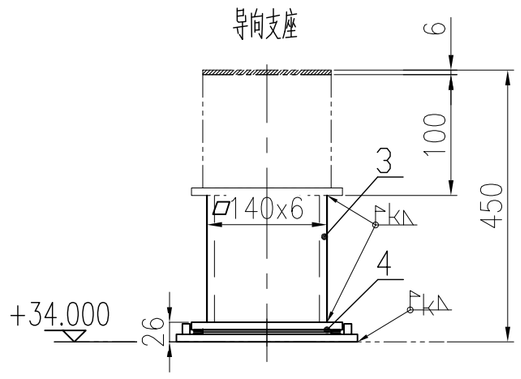

滑动支座

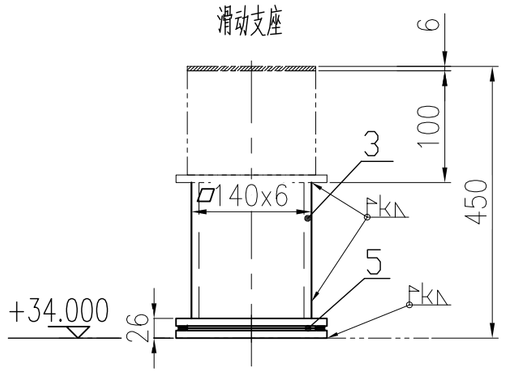

说 明:

1. 本图材料表中开列各部件材料均为一套SCR对应数量。
2. 制作安装时请注意固定支座、导向支座与滑动支座的区分。
3. 支座定位安装位置详见18Y016-B0101-00及18Y016-B0101-02，焊接参见TX-FB04-01。
4. 安装导向支座时，先将聚四氟乙烯板(序4)暂时取掉，待焊完时才垫入，两块聚四氟乙烯板分别与上下两块钢板用环氧树脂粘牢。
5. 斜撑与加强筋干涉时，加强筋可做适当切割。
6. 未注明处构件均为连续满焊，焊脚高度k为最薄件厚度。

编号	图号或代号	名称及规格	数量	材料	单重	共重	备注
6		钢板δ=10	20	Q235B	1.87	37.4	
5	TX-FB02-01	滑动板	4	焊接件	7.1	28.4	分段焊接
4	TX-FB02-02	导向板	4	焊接件	8.3	33.2	
3		方钢管140x140x6-954	1	Q235B		23	分段焊接
2		HW150x150x7x10-4620	1	Q235B		147	分段切割
1		槽钢 12a-4965	1	Q235B		69	分段切割
					重量	338	

STC 泰欣环境® Techspray Environmental Protection Co., Ltd

上海泰欣环境工程股份有限公司
Shanghai Techspray Environmental Protection Co.,Ltd

项目经理 Proj. Manager			项目名称 Project Name	海心沙资源综合利用中心 环保热电厂烟气净化系统	项目号 Project No. 18Y016
批准 Approved					专业 Discipline 工艺
审核 Reviewed			转角烟道支座		设计阶段 Phase 施工设计
校核 Checked					比例 Scale 1:40
设计 Designed		2019.11			版次 Rev. A
制图 Drawn			图号 DWG. No.	18Y016-B0101-03	第 1 页 共 1 页 Page of

A2 420×594 版权所有，不得翻印

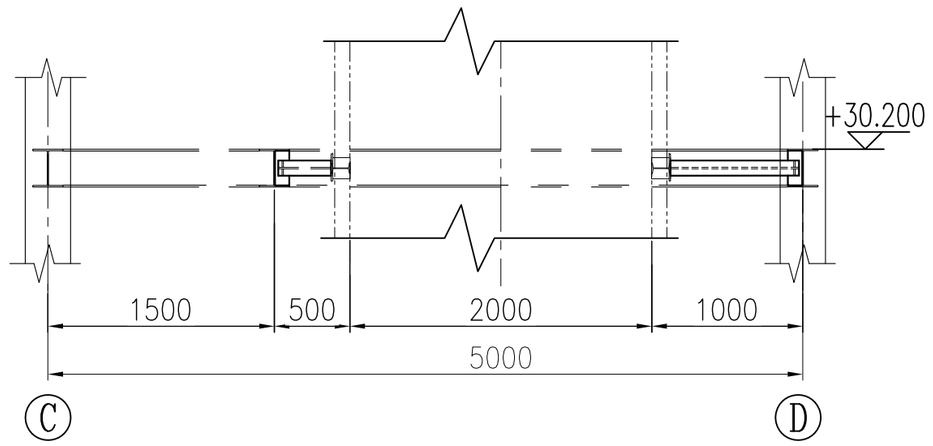

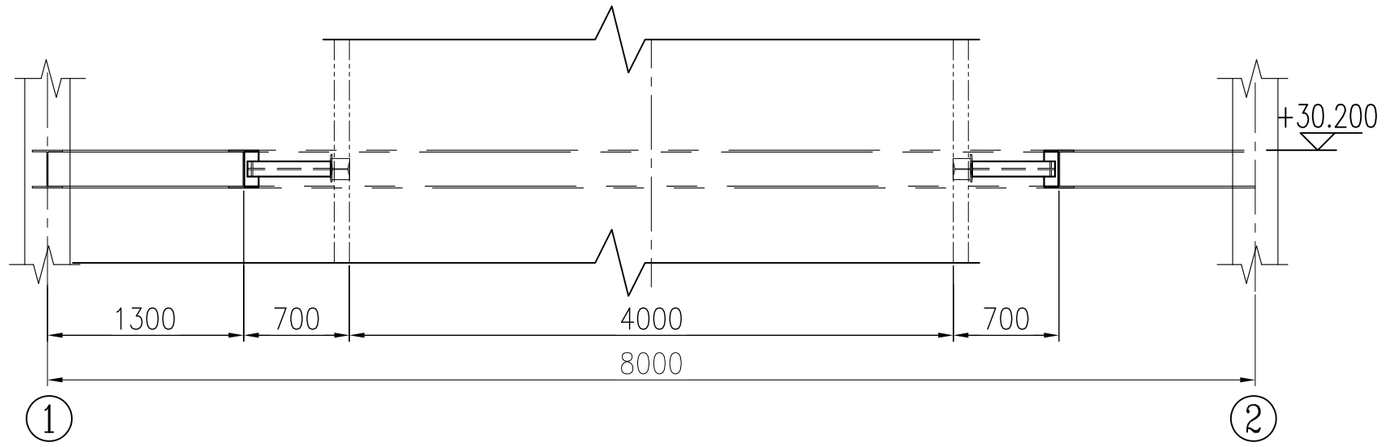

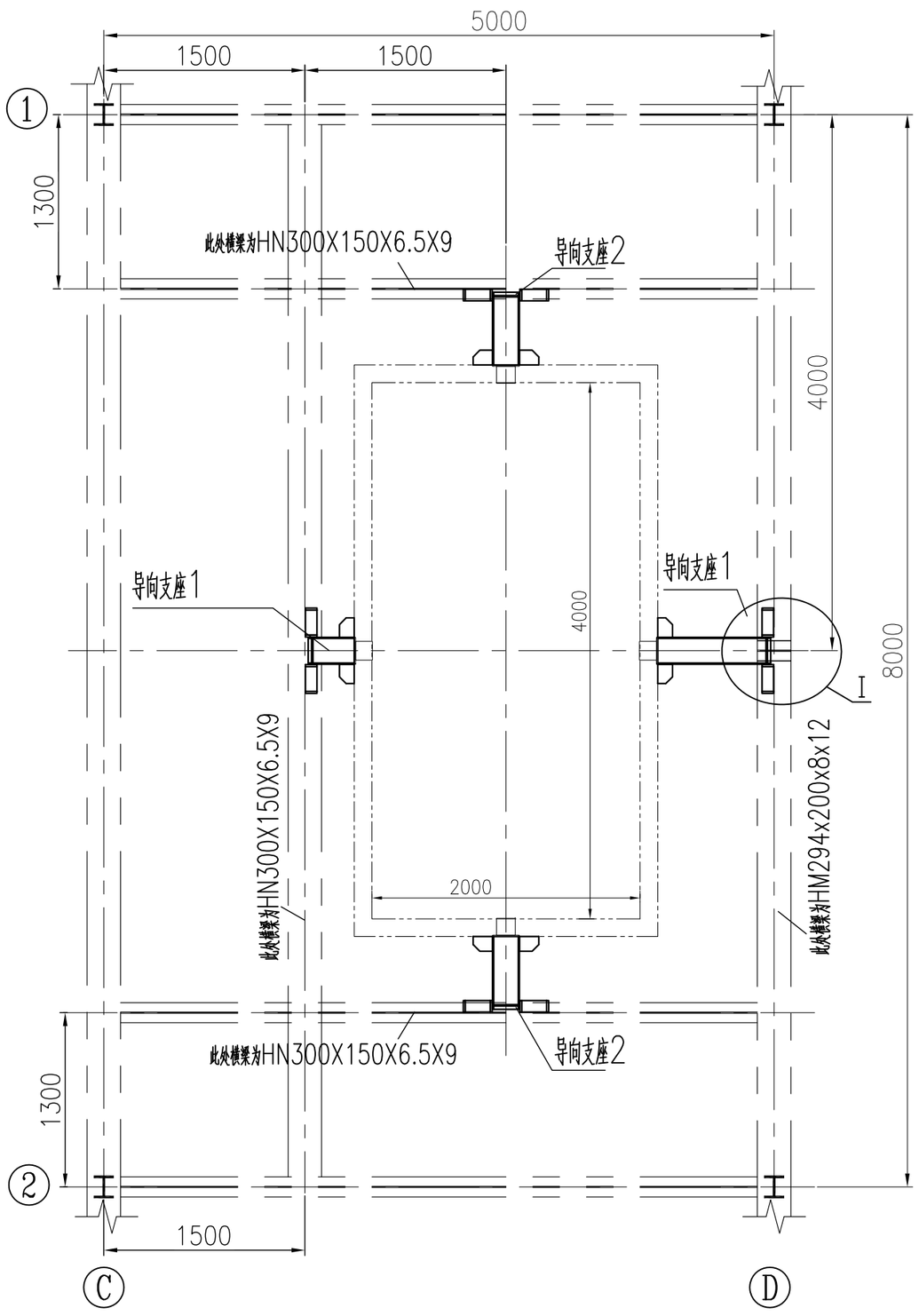

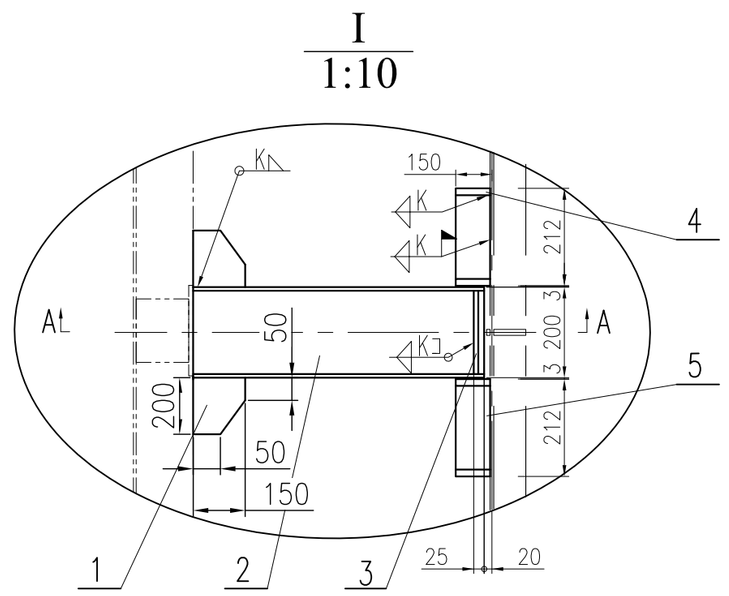

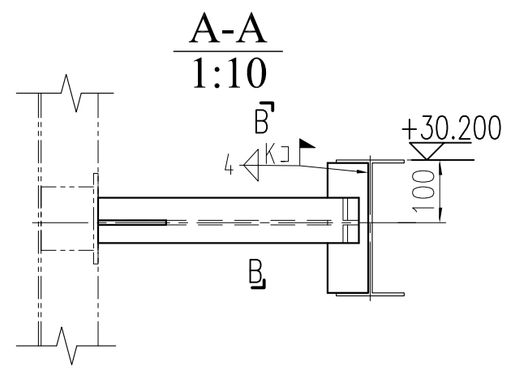

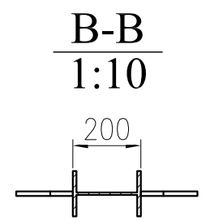

说 明:

1. 本图材料表中开列各部件材料均为一套SCR对应数量。
2. 支架定位安装位置详见18Y016-B0101-00及18Y016-B0101-02，焊接参见TX-FB04-01。
3. 未注明处构件均为连续满焊，焊脚高度k为最薄件厚度。

编号	图号或代号	名称及规格	数量	材料	单重	共重	备注
5		钢板 δ=6	8	Q235B	1.4	11.2	
4		钢板 δ=6	16	Q235B	1.6	25.6	
3		钢板 6x47x174	8	Q235B	0.4	3.2	加强板
2		H200x100x5.5x8-2396	1	Q235B		43	分段切割
1		钢板 δ=10	8	Q235B	4.1	32.8	加强板
					重量	116	

STC 泰欣环境 Techspray Environmental Protection Co., Ltd

上海泰欣环境工程股份有限公司
Shanghai Techspray Environmental Protection Co.,Ltd

项目经理 Proj. Manager			项目名称 Project Name	海心沙资源综合利用中心 环保热电厂烟气净化系统	项目号 Project No. 18Y016
批准 Approved					专业 Discipline 工艺
审核 Reviewed			转角烟道限位支座		设计阶段 Phase 施工设计
校核 Checked					比例 Scale 1:40
设计 Designed		2019.11			版次 Rev. A
制图 Drawn			图号 DWG. No.	18Y016-B0101-04	第 1 页 共 1 页 Page of

A2 420×594 版权所有，不得翻印

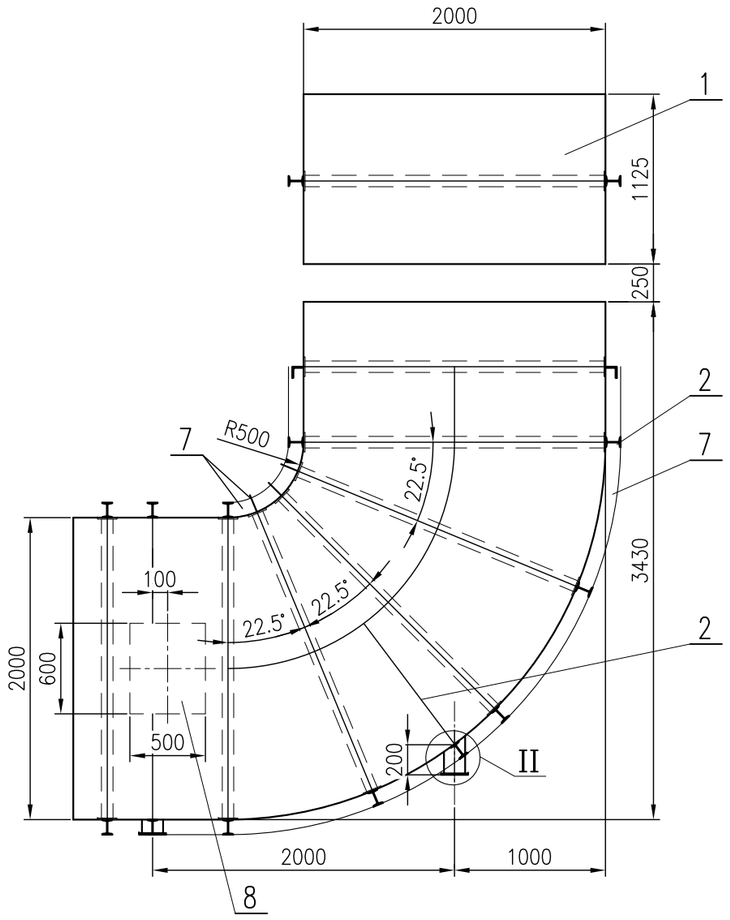

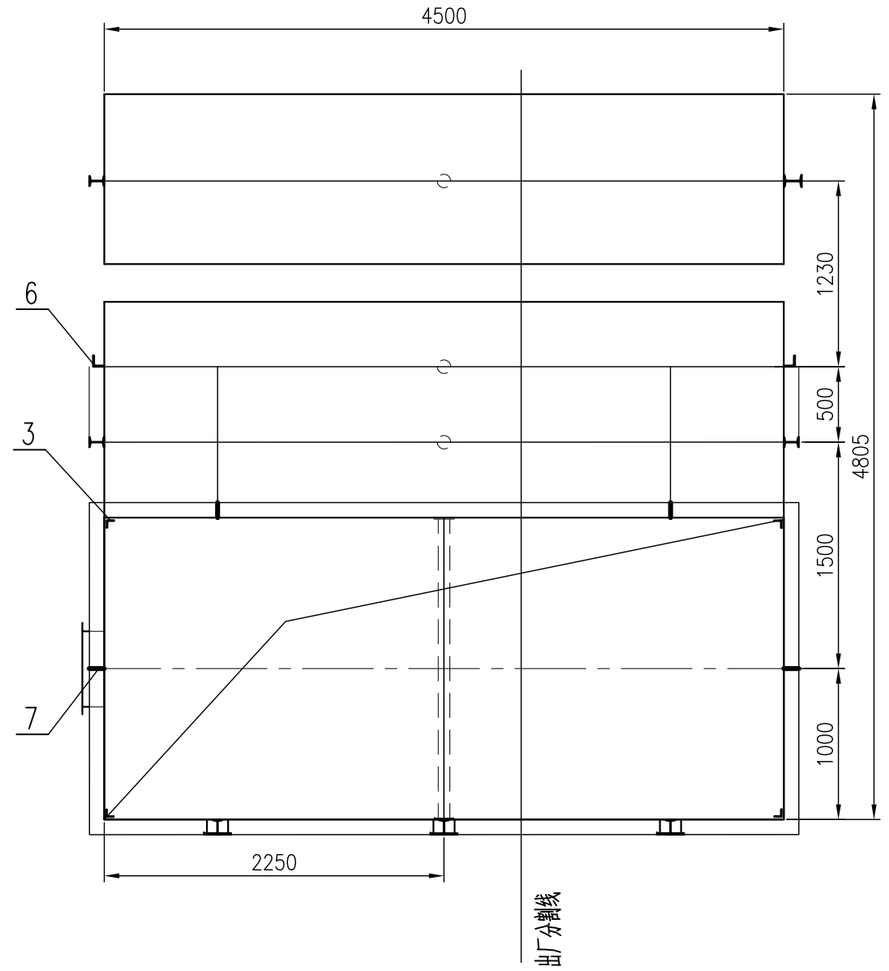

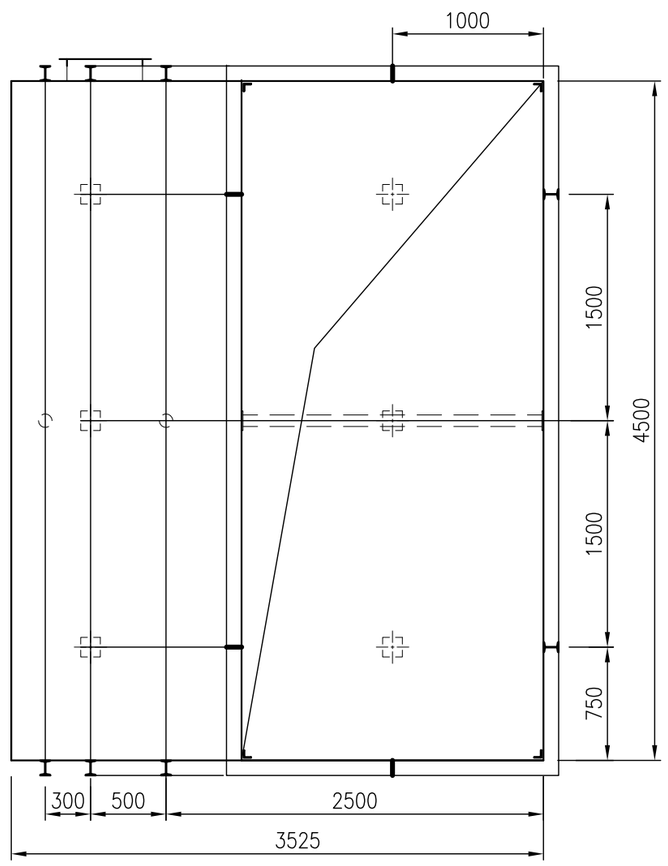

Ⅰ视图(旋转)
1:8

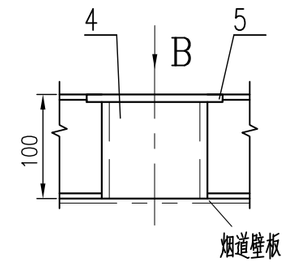

B向
1:8

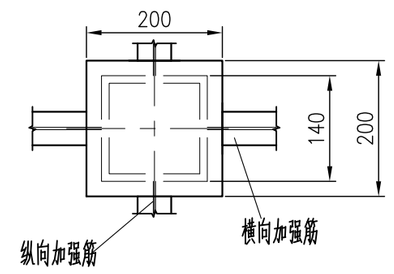

Ⅱ视图
1:8

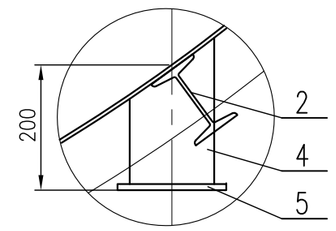

说明:

1. 本图材料表中开列各部件材料均为一套SCR对应数量。
2. 安装位置见布置图:18Y016-B0100-00及18Y016-B0101-00。
3. 现场安装时支座或开孔与加强筋干涉时，加强筋可做适当切割。
   导流板与加强筋干涉时，需要将导流板做适当的开孔及切割。
   本图对应支座图纸为18Y016-B0101-06，
   制造及安装时可互相参考。
4. 烟道内侧拐角处焊接后磨成弧形。
5. 斜内撑杆开槽长度为100+2mm。
6. 壳体的标注尺寸为内壁尺寸。
7. 为便于保温安装，序8制作时，需将原图册门框与壁板距离100mm增加至350mm。
   使用图册为华东电力设计院《烟风煤粉管道零部件典型设计手册 D-LD2000》。

编号	图号或代号	名称及规格	数量	材料	单重	共重	备注
8	D-LD2000-53004	矩形保温人孔 500x600	1	装配件		49.8	
7		扁钢 6x100-22492	1	Q235B		10	分段焊接
6		角钢 L75x7-13428	1	Q235B		83	分段焊接
5		扁钢 10x200x200	6	Q235B	3.1	18.6	
4		方钢管140x140x6-1020	1	Q235B		25.7	分段焊接
3		角钢 L63x6-21744	1	Q235B		124	内贴角钢，分段焊接
2		工字钢 I10-100444	1	Q235B		1131	加强筋，分段焊接
1		钢板 δ=6 70.66m²	1	Q235B		3328	分段焊接
					重量	4770	

STC 泰欣环境 Techspray Environmental Protection Co., Ltd
上海泰欣环境工程股份有限公司
Shanghai Techspray Environmental Protection Co.,Ltd

项目经理 Proj. Manager			项目名称 Project Name	海心沙资源综合利用中心 环保热电厂烟气净化系统	项目号 Project No. 18Y016
批准 Approved					专业 Discipline 工艺
审核 Reviewed			GGH原烟气出口烟道		设计阶段 Phase 施工设计
校核 Checked					比例 Scale 1:40
设计 Designed		2019.11			版次 Rev. A
制图 Drawn			图号 DWG. No.	18Y016-B0101-05	第 1 页 共 1 页 Page of

A2 420×594 版权所有，不得翻印

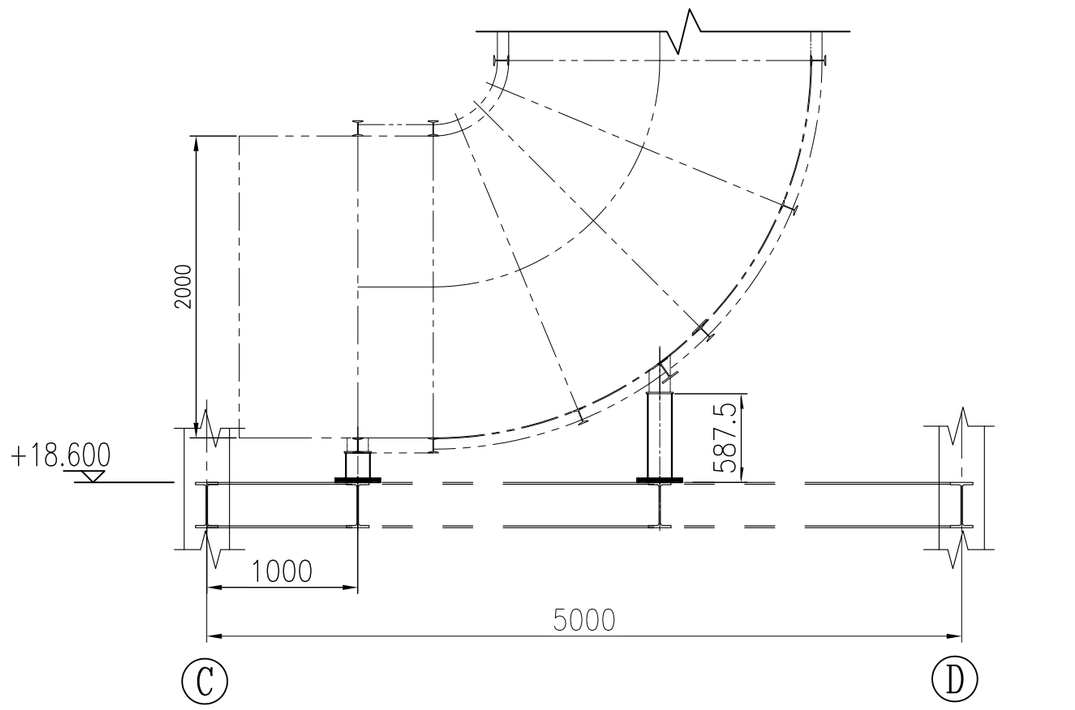

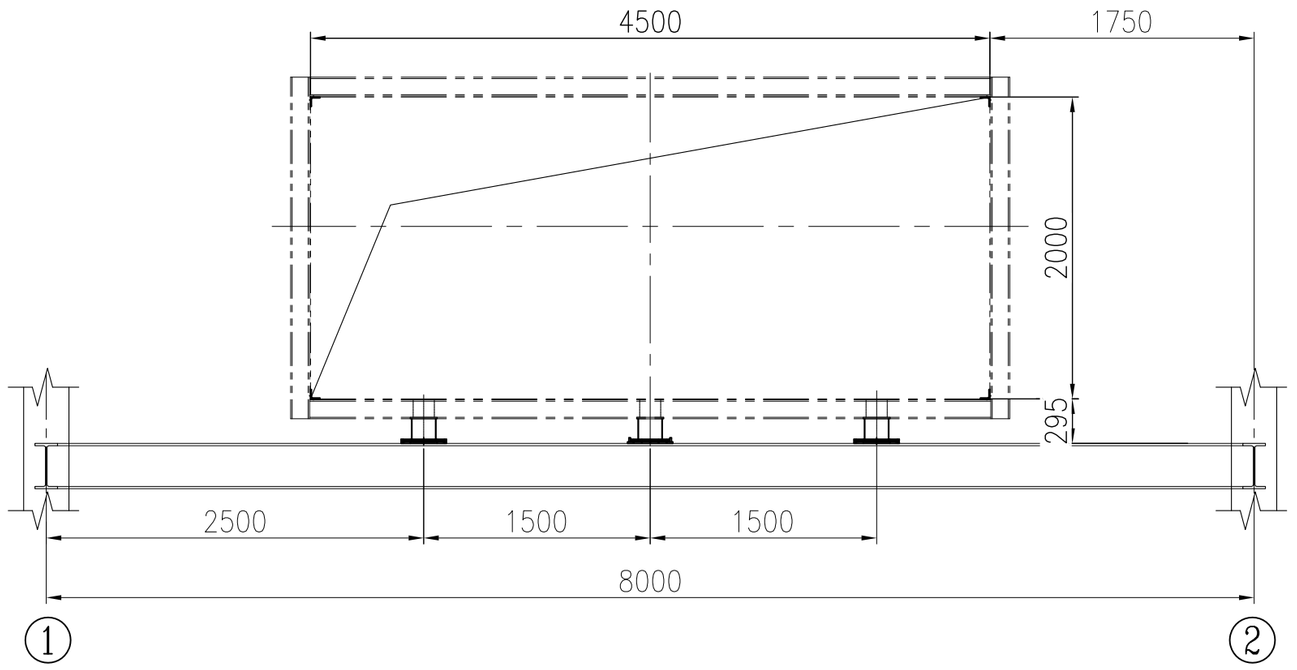

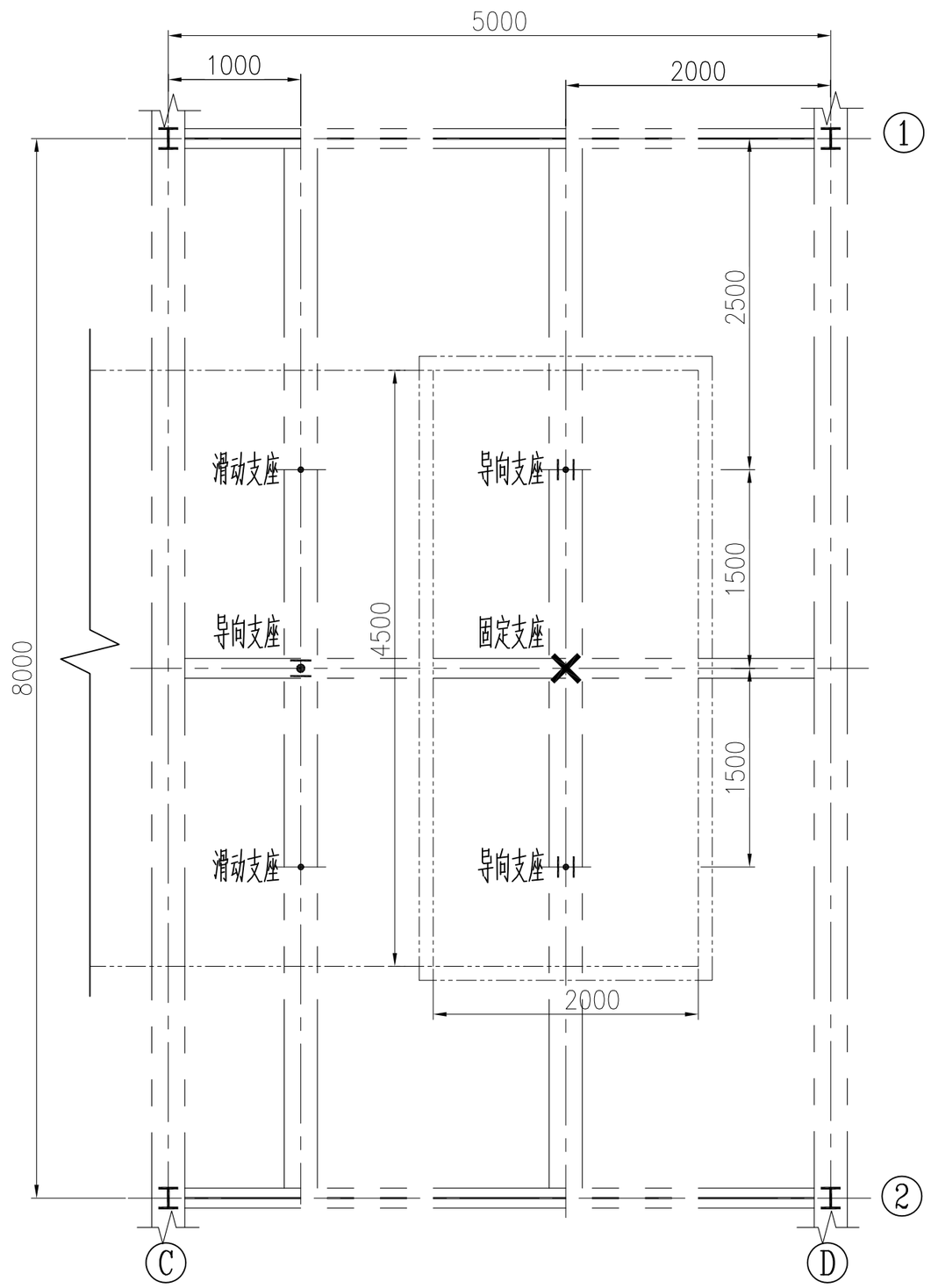

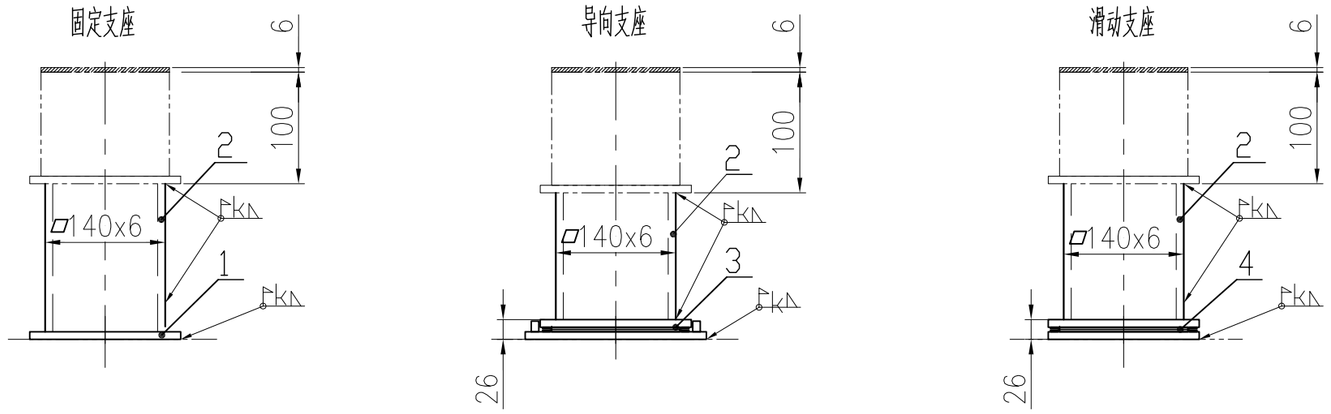

说明:

1.安装位置见布置图:18Y016-B0101-00.
18Y016-B0101-05.

2.导向支座安装时，需要注意限位的方向。

3.所有焊点必须满焊，且焊缝高度K不小于焊件最小厚度。整体焊接完毕，须对焊缝进行打磨处理，保证所有焊缝光滑无毛刺及防崩所需的最小弧度。

编号	图号或代号	名称及规格	数量	材料	单重	共重	备注
4	TX-FB02-01	滑动板	2	Q235B	7.1	14.2	
3	TX-FB02-02	导向板	3	Q235B	8.3	24.9	
2		方钢管140x140x6-2189	1	Q235B		55	分段焊接
1		钢板 10x200x200	1	Q235B		3	
					重量	97	

STC 泰欣环境® Techspray Environmental Protection Co.,Ltd
上海泰欣环境工程股份有限公司
Shanghai Techspray Environmental Protection Co.,Ltd

项目经理 Proj. Manager			项目名称 Project Name	海心沙资源综合利用中心 环保热电厂烟气净化系统	项目号 Project No. 18Y016
批准 Approved					专业 Discipline 工艺
审核 Reviewed			GGH原烟气出口烟道支座		设计阶段 Phase 施工设计
校核 Checked					比例 Scale 1:40
设计 Designed		2019.11			版次 Rev. A
制图 Drawn			图号 DWG. No.	18Y016-B0101-06	第 1 页 共 1 页 Page of

A2 420×594 版权所有，不得翻印

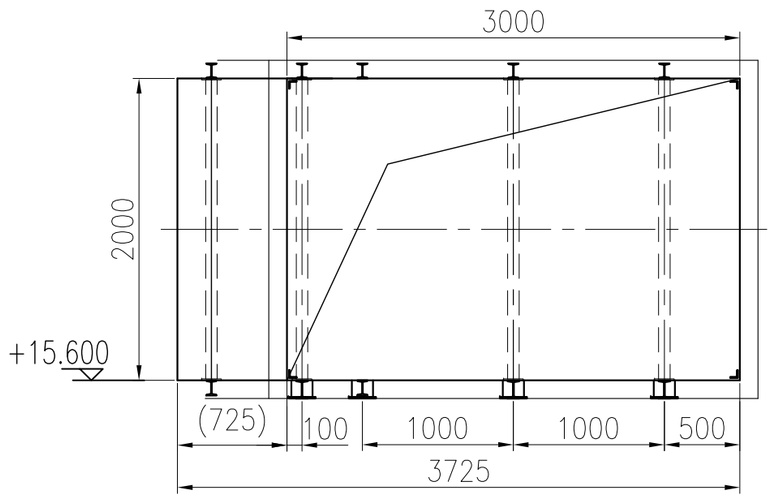

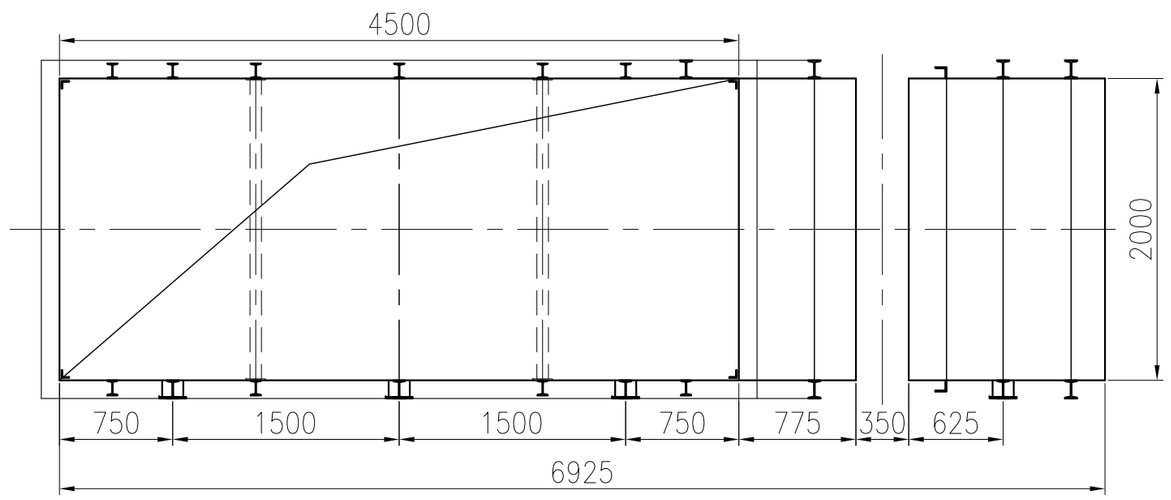

导流板组

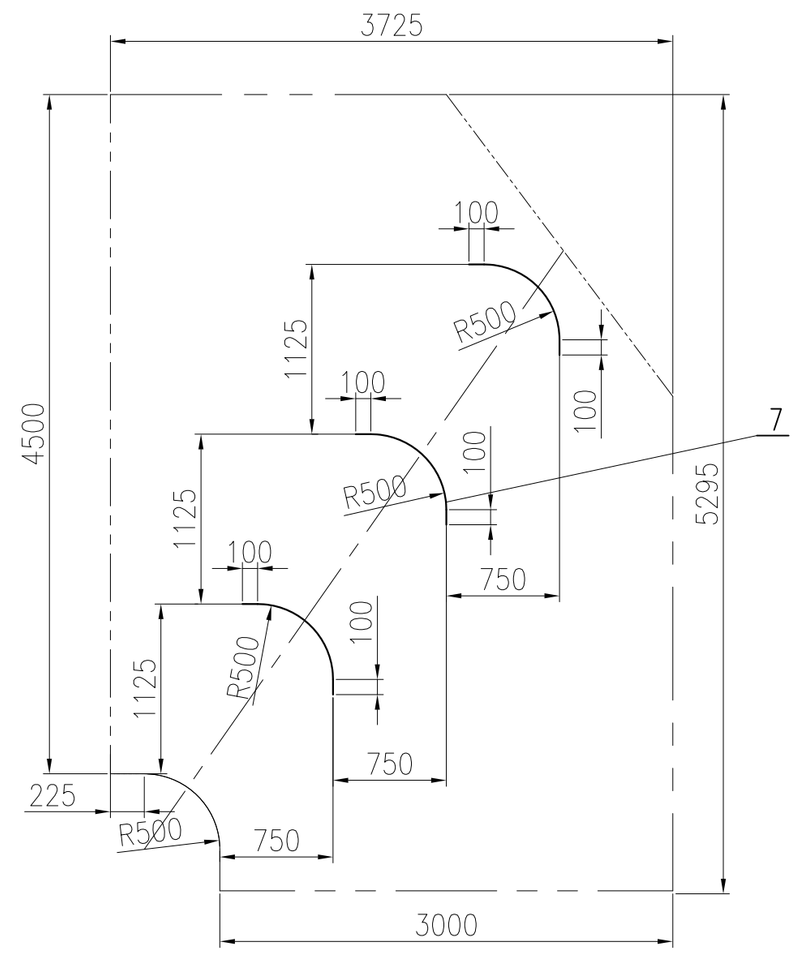

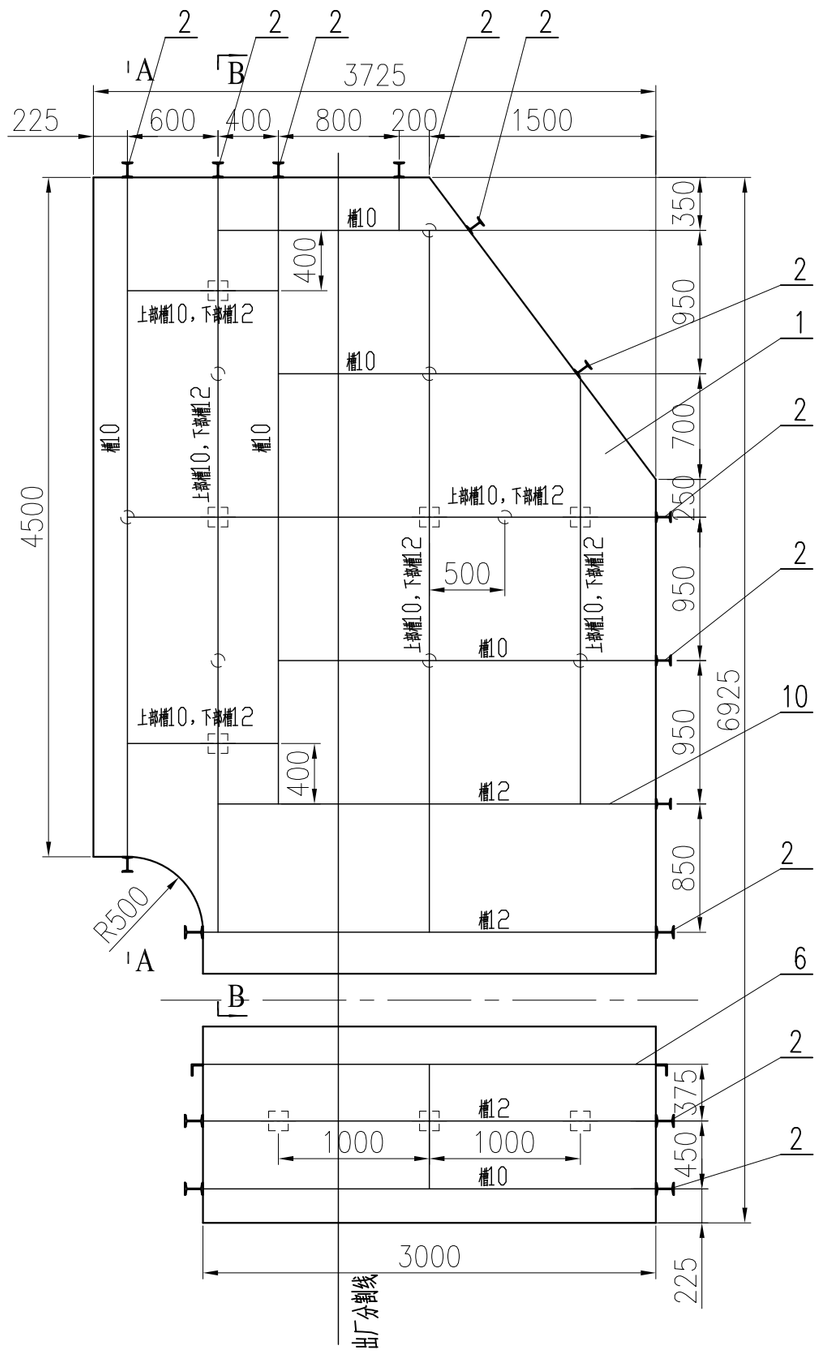

A-A

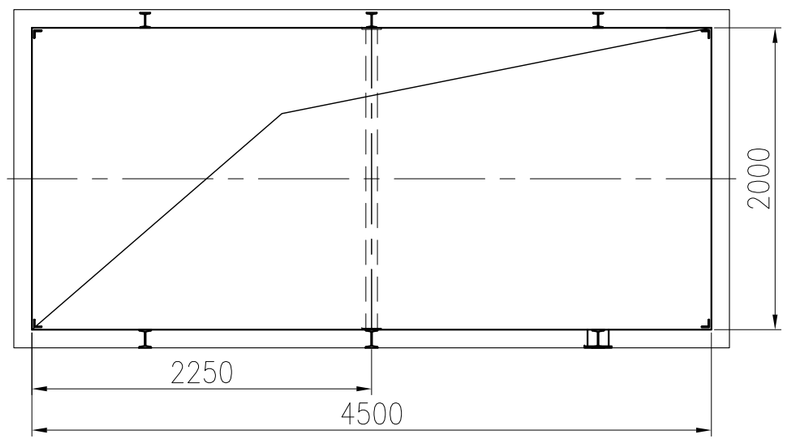

B向视图

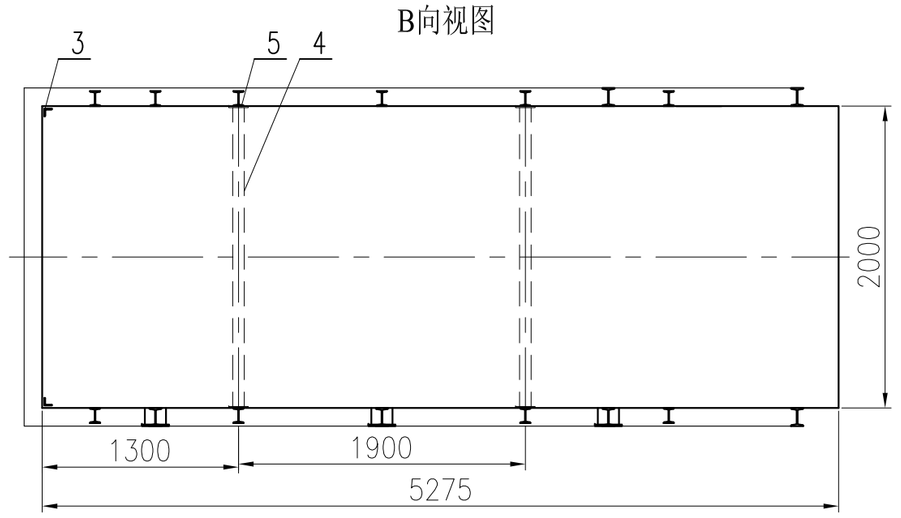

Ⅰ视图(旋转)
1:8

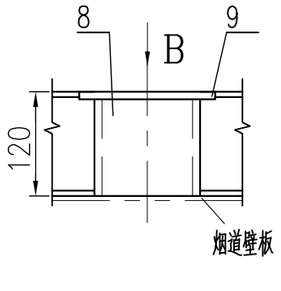

B向
1:8

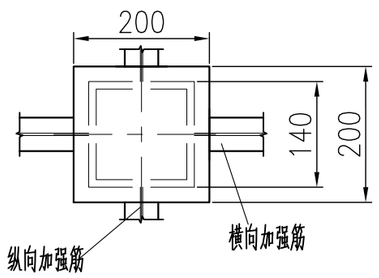

说明:

1. 本图材料表中开列各部件材料均为一套SCR对应数量。
2. 安装位置见布置图:18Y016-B0100-00及18Y016-B0101-00。
3. 烟道加强筋位置为示意，具体焊接详图:TX-FB04-01。垂直烟道与水平烟道连接转弯处和底部支座连接处，需增加纵向加强筋。所有视图中支座连接的横向及纵向加强筋均需要满焊。
4. 现场安装时支座或开孔与加强筋干涉时，加强筋可做适当切割。导流板与加强筋干涉时，需要将导流板做适当的开孔及切割。本图对应支座图纸为18Y016-B0101-08，制造及安装时可互相参考。
5. 烟道内侧拐角处焊接后磨成弧形。
6. 斜内撑杆开槽长度为100+2mm。
7. 壳体的标注尺寸为内壁尺寸。

编号	图号或代号	名称及规格	数量	材料	单重	共重	备注
10		工字钢 I12-40529	1	Q235B		488	加强筋，分段焊接
9		扁钢 10x200x200	11	Q235B	3	33	
8		方钢管140x140x6-880	1	Q235B		22	分段焊接
7		导流板组 δ=6	1	Q235B		290	
6		角钢 L75x7-10428	1	Q235B		83.7	分段焊接
5		扁钢 6x130x130	16	Q235B	0.8	12.8	
4		钢管 Ø76x4 L=15840	1	Q235B		112	内撑杆，分段焊接
3		角钢 L63x6-24240	1	Q235B		138	内拐角钢，分段焊接
2		工字钢 I10-112000	1	Q235B		1261	加强筋，分段焊接
1		钢板 δ=6 58.27m²	1	Q235B		2744	
					重量	5185	

STC 泰欣环境 Techspray Environmental Protection Co., Ltd
上海泰欣环境工程股份有限公司
Shanghai Techspray Environmental Protection Co.,Ltd

项目经理 Proj. Manager			项目名称 Project Name	海心沙资源综合利用中心 环保热电厂烟气净化系统	项目号 Project No. 18Y016
批准 Approved					专业 Discipline 工艺
审核 Reviewed			GGH原烟气进口烟道		设计阶段 Phase 施工设计
校核 Checked					比例 Scale 1:40
设计 Designed		2019.11			版次 Rev. A
制图 Drawn			图号 DWG. No.	18Y016-B0101-07	第 1 页 共 1 页 Page of

A2 420×594 版权所有，不得翻印

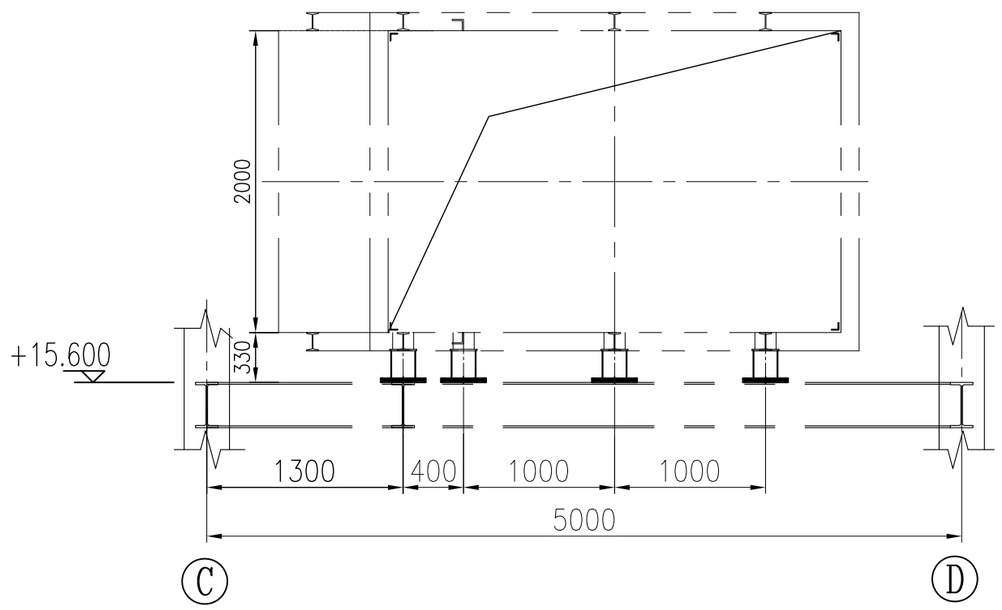

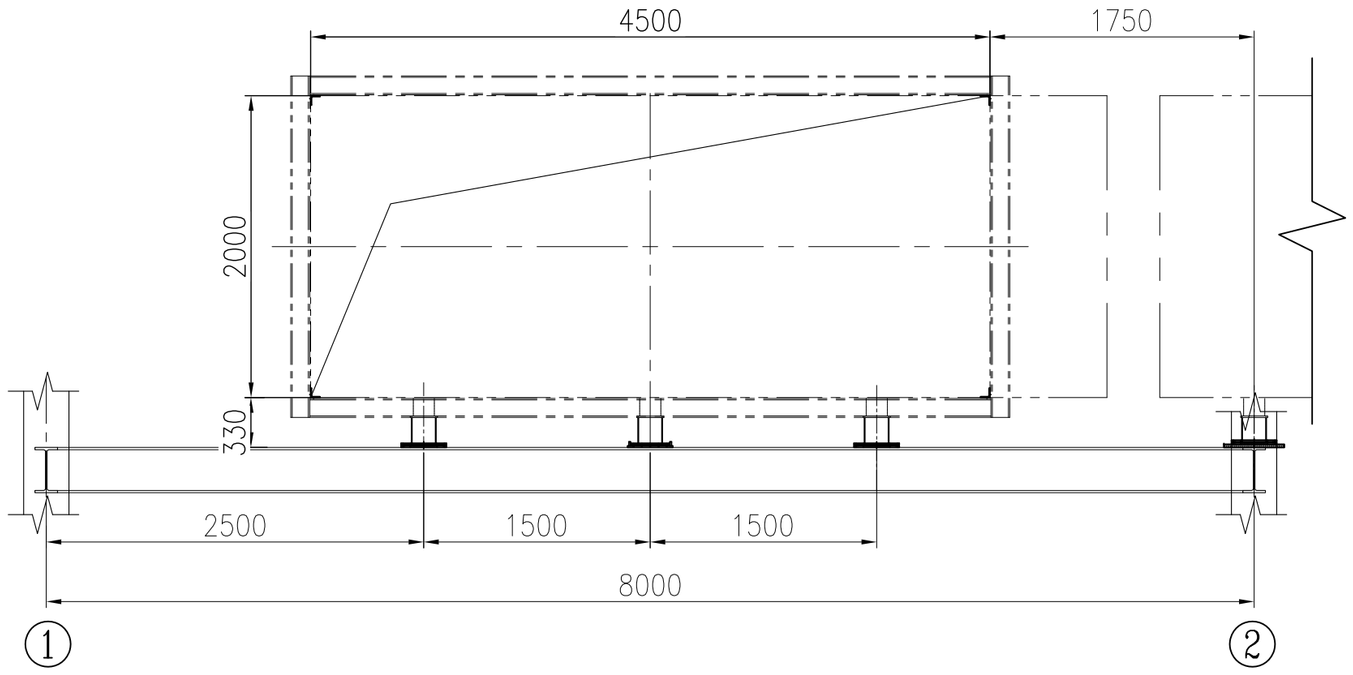

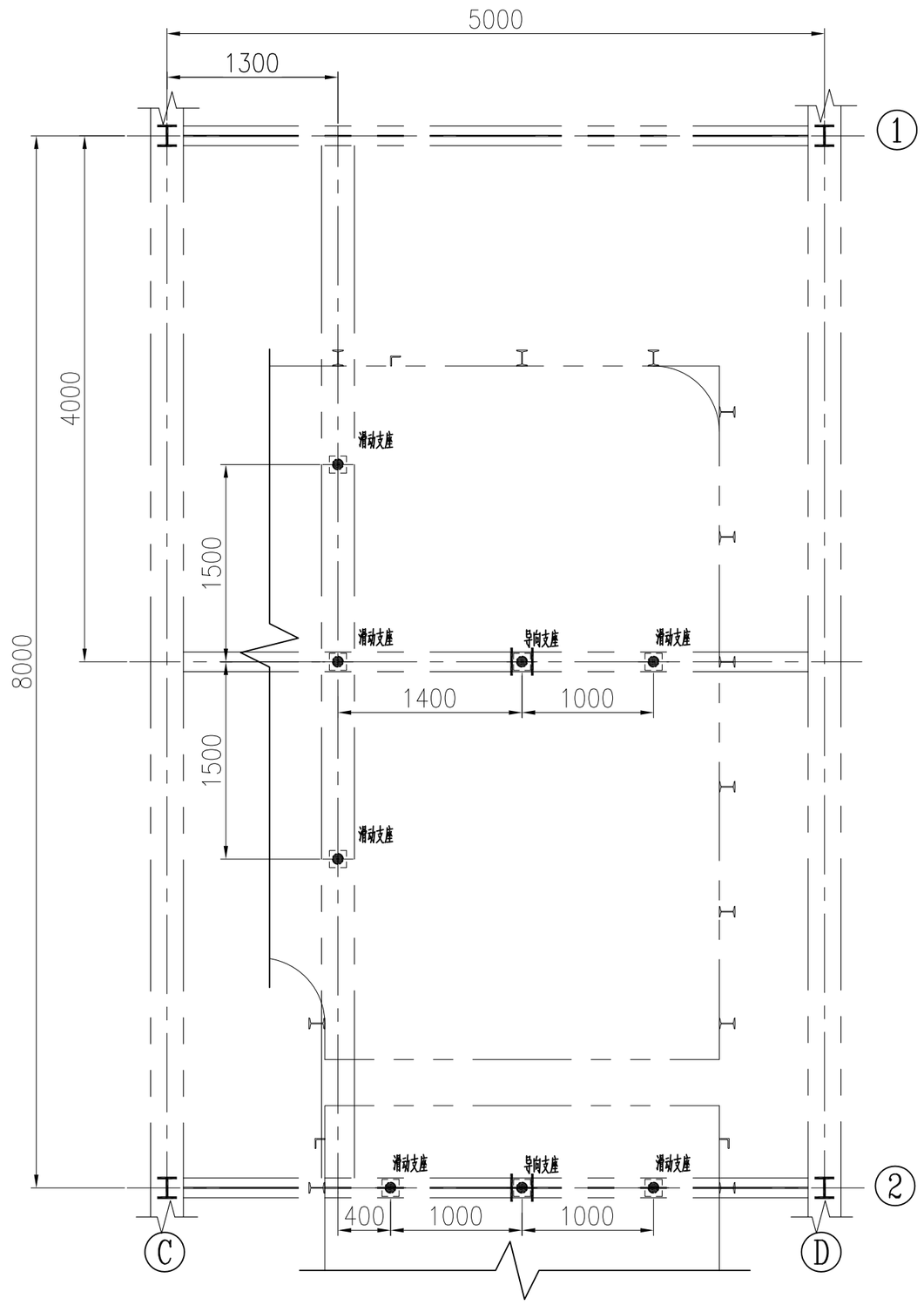

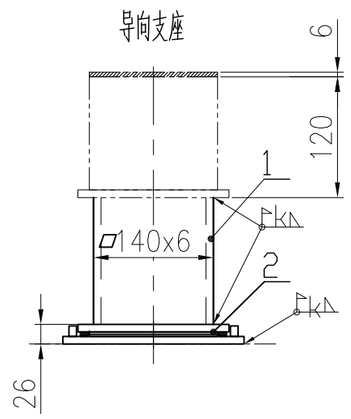

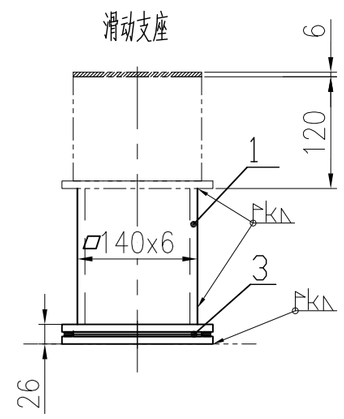

说明:

1.安装位置见布置图:18Y016-B0101-00.
18Y016-B0101-07.

2.导向支座安装时，需要注意限位的方向。

3.所有焊点必须满焊，且焊缝高度K不小于焊件最小厚度。整体焊接完毕，须对焊缝进行打磨处理，保证所有焊缝光滑无毛刺及防腐所需的最小弧度。

编号	图号或代号	名称及规格	数量	材料	单重	共重	备注
3	TX-FB02-01	滑动板	6	Q235B	7.1	42.6	
2	TX-FB02-02	导向板	2	Q235B	8.3	16.6	
1		方钢管140x140x6-1424	1	Q235B		35	分段焊接
					重量	94	

泰欣环境 Teshapray Environmental Protection Co., Ltd

上海泰欣环境工程股份有限公司
Shanghai Techspray Environmental Protection Co.,Ltd

项目经理 Proj. Manager			项目名称 Project Name	海心沙资源综合利用中心 环保热电厂烟气净化系统
批准 Approved				
审核 Reviewed	朱晓燕		GGH原烟气进口烟道支座	
校核 Checked				
设计 Designed	俞亮	2019.11		
制图 Drawn			图号 DWG. No.	18Y016-B0101-08

项目号 Project No.	18Y016
专业 Discipline	工艺
设计阶段 Phase	施工设计
比例 Scale	1:40
版次 Rev.	A
第 Page	1 页
共 of	1 页

A2 420×594 版 权 所 有，不 得 翻 印

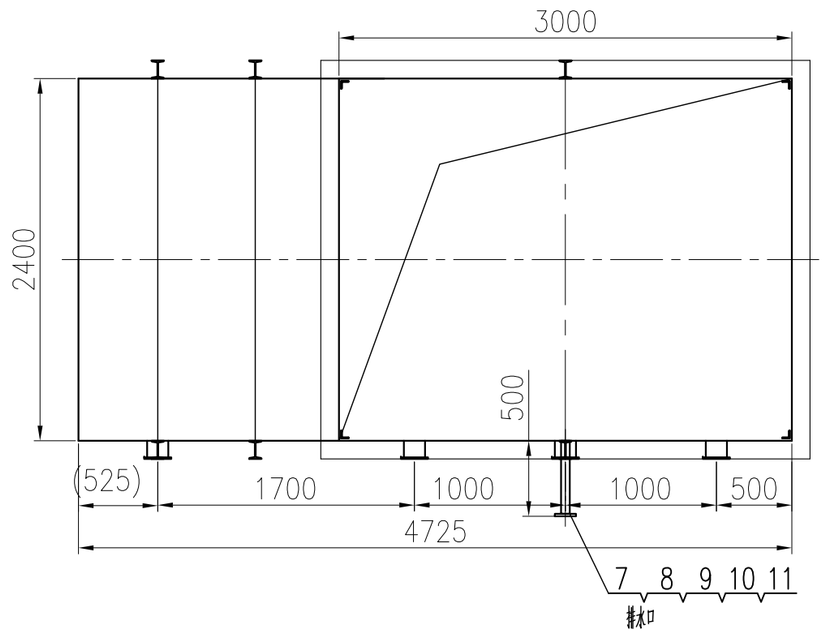

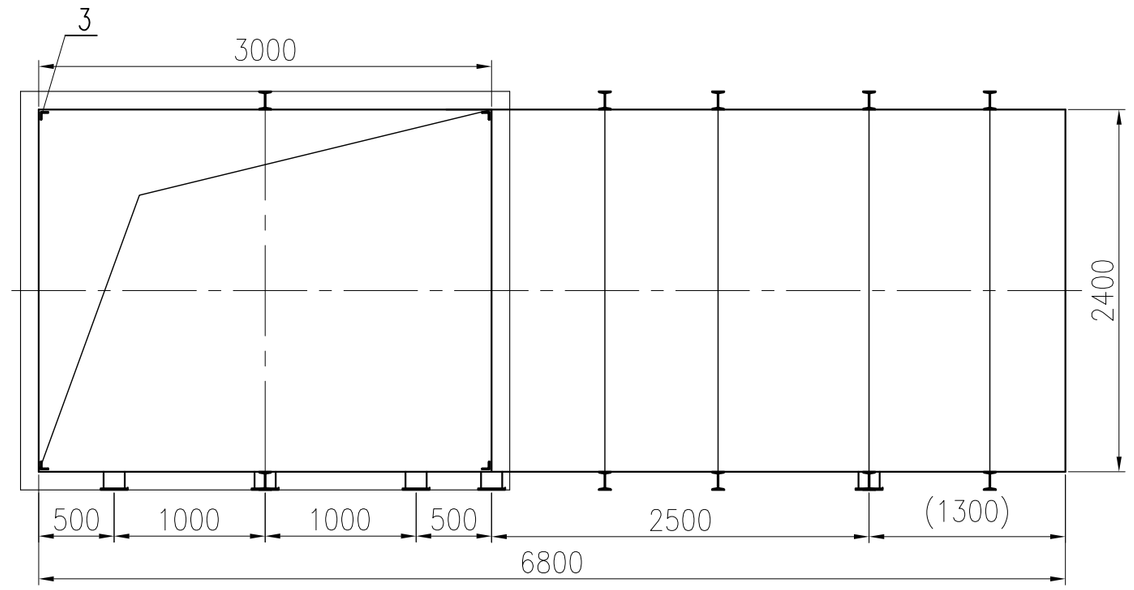

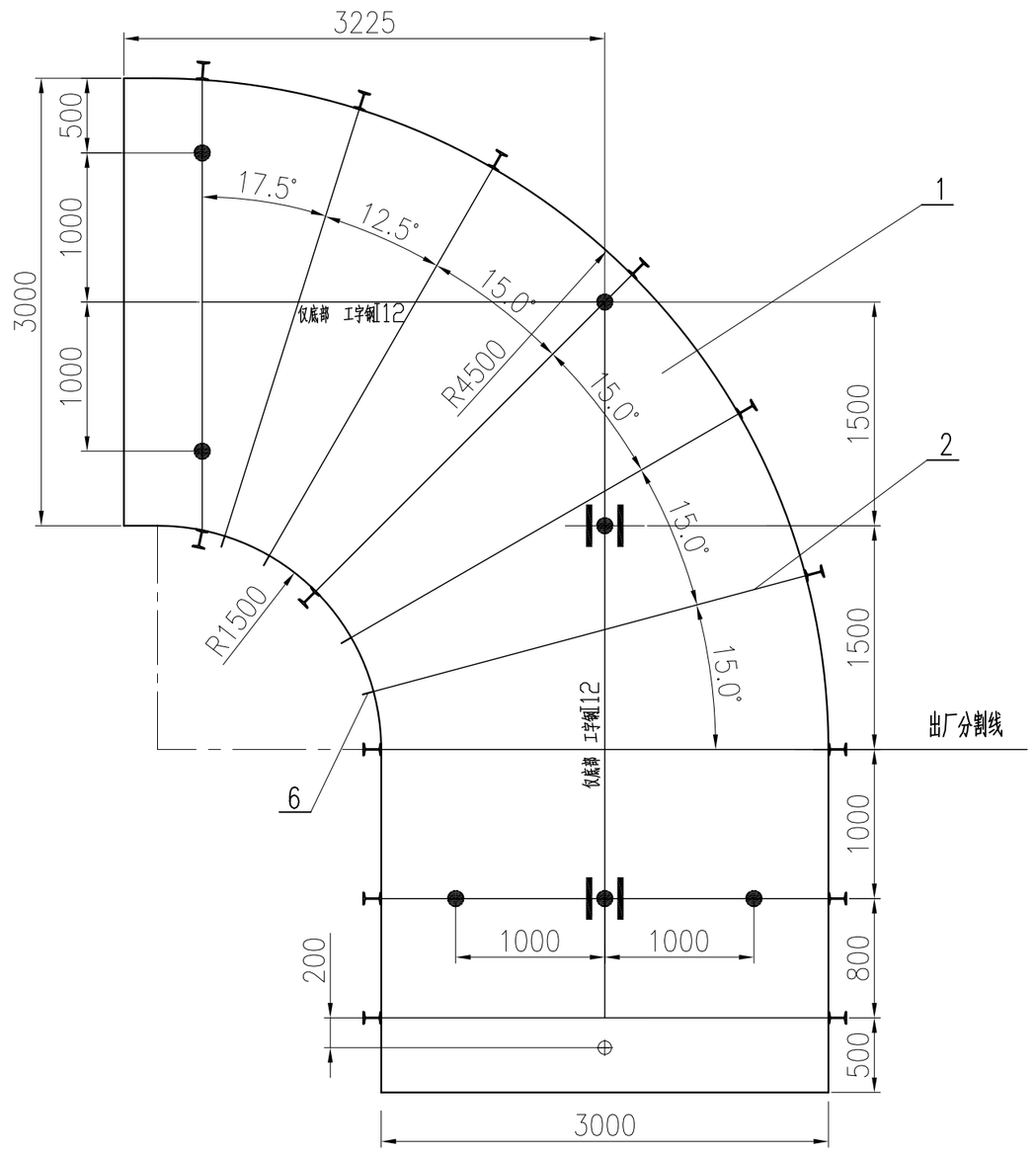

说明:

1. 本图材料表中开列各部件材料均为一套SCR对应数量。
2. 安装位置见布置图:18Y016-B0100-00及18Y016-B0101-00。
3. 烟道加强筋位置为示意，具体焊接详图:TX-FB04-01。
   垂直烟道与水平烟道连接转弯处和底部支座连接处，需增加纵向加强筋。
   所有视图中支座连接的横向及纵向加强筋均需要满焊。
4. 现场安装时支座或开孔与加强筋干涉时，加强筋可做适当切割。
   导流板与加强筋干涉时，需要将导流板做适当的开孔及切割。
   本图对应支座图纸为18Y016-B0101-10，制造及安装时可互相参考。
5. 烟道内侧拐角处焊接后磨成弧形。
6. 斜内撑杆开槽长度为100+2mm。
7. 壳体的标注尺寸为内壁尺寸。

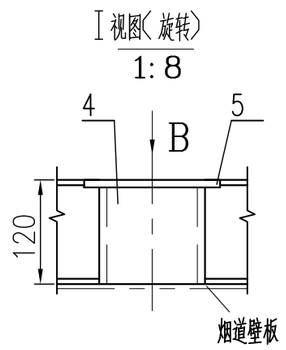

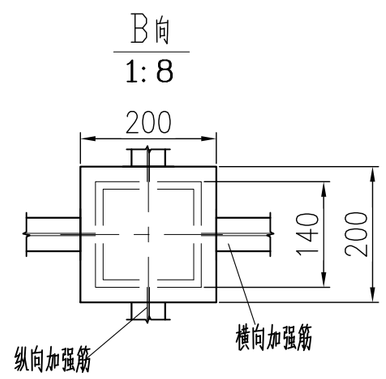

编号	图号或代号	名称及规格	数量	材料	单重	共重	备注
6	HG/T20606-2009	垫片 t=3	1	无石棉橡胶板			
5	GB/T6170-2000	螺母 M16	4	8级			
4	GB/T5782-2000	螺栓 M16X70	4	8.8级			
8	HG/T20592-2009	法兰 PL50-0.6 RF	2	Q235B	1.5	3	含反法兰1个
7		钢管Ø57X3-500	1	Q235B		2	
6		扁钢 6x100-9168	1	Q235B		43	分段焊接
5		扁钢 10x200x200	8	Q235B	2.5	20	
4		方钢管140x140x6-880	1	Q235B		22	分段焊接
3		角钢 L63x6-28948	1	Q235B		165	内贴角钢 分段焊接
2		工字钢 I12-93804	1	Q235B		1313	加强筋 分段焊接
1		钢板 δ=6 72.37m²	1	Q235B		2632	分段焊接
					重量	4200	

STC 泰欣环境® Techspray Environmental Protection Co., Ltd
上海泰欣环境工程股份有限公司
Shanghai Techspray Environmental Protection Co.,Ltd

项目经理 Proj. Manager			项目名称 Project Name	海心沙资源综合利用中心 环保热电厂烟气净化系统	项目号 Project No. 18Y016
批准 Approved					专业 Discipline 工艺
审核 Reviewed			旁路水平烟道		设计阶段 Phase 施工设计
校核 Checked					比例 Scale 1:40
设计 Designed		2019.11			版次 Rev. A
制图 Drawn			图号 DWG. No.	18Y016-B0101-09	第 1 页 共 1 页 Page of

A2 420×594 版权所有，不得翻印

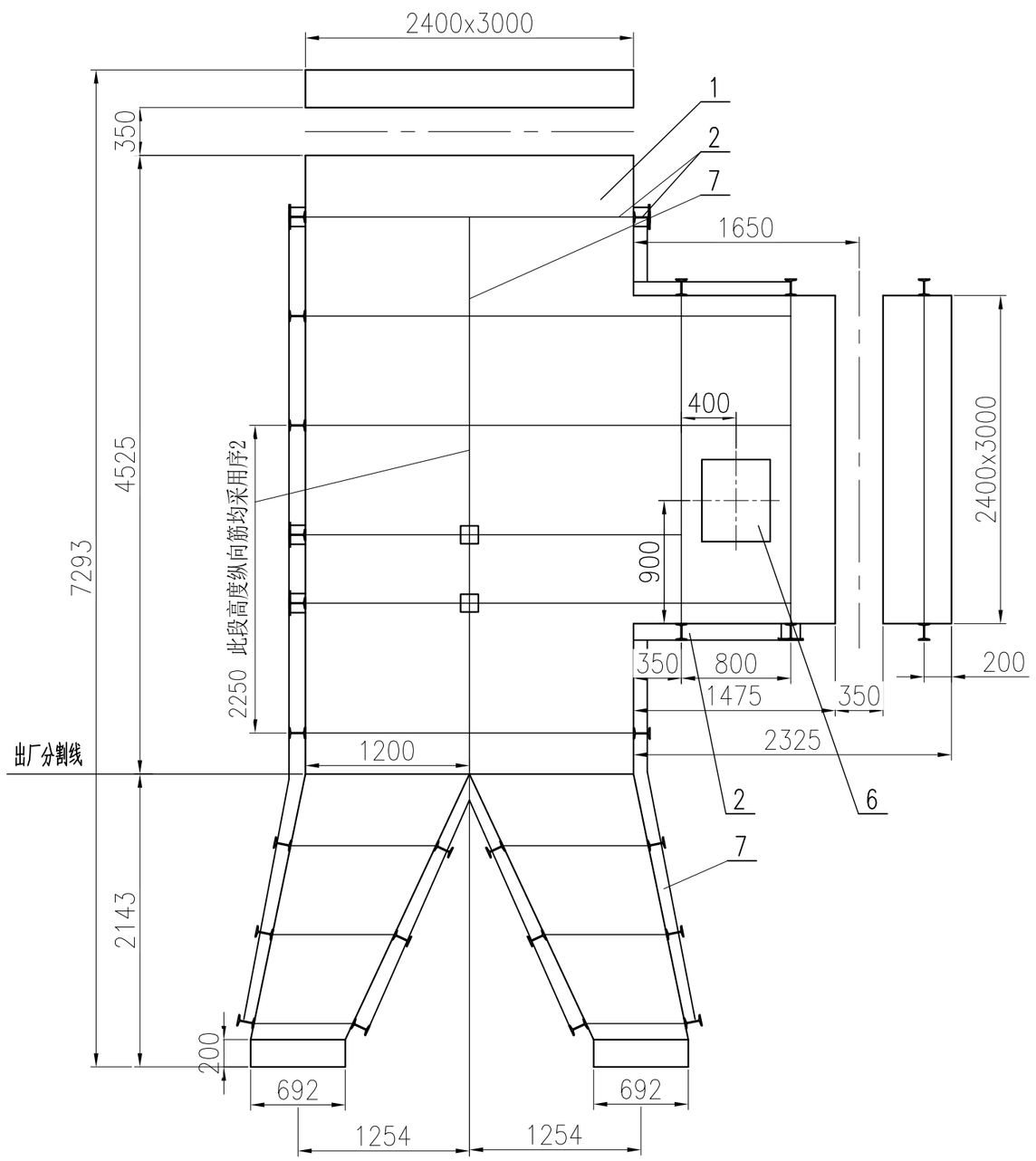

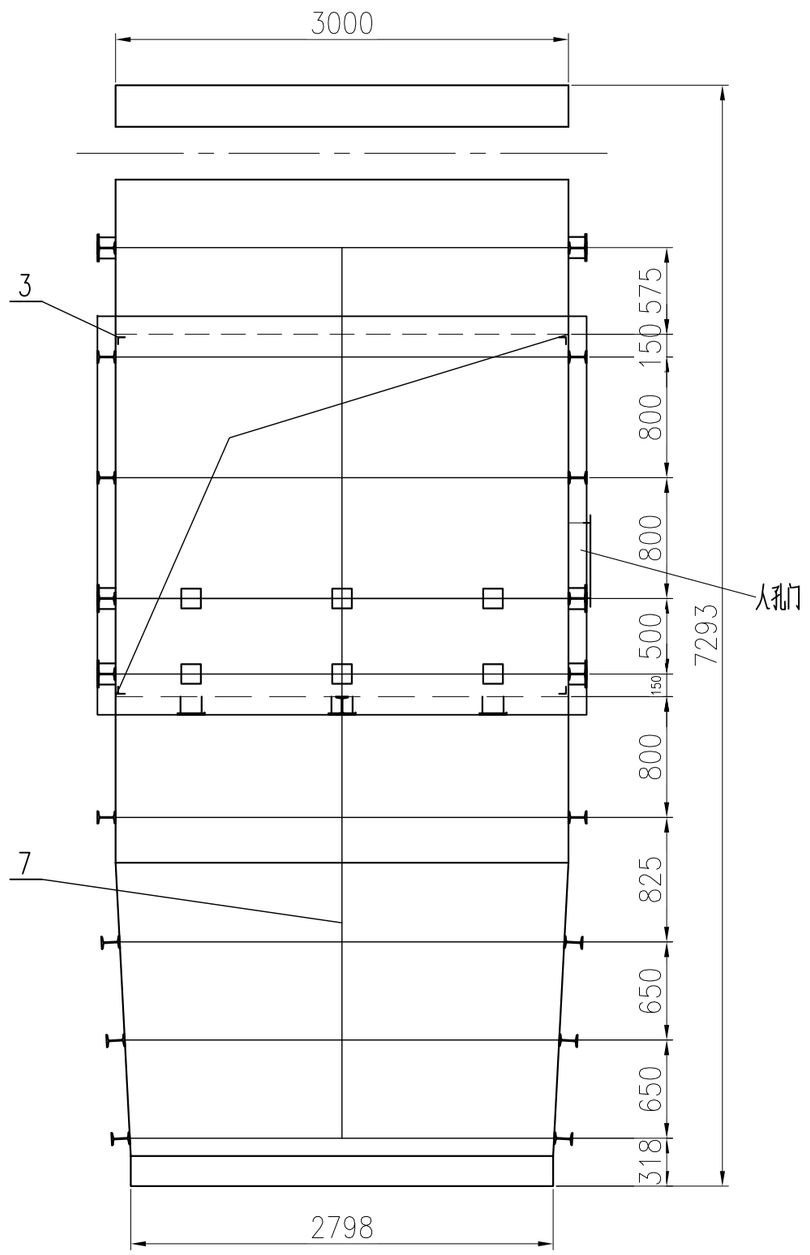

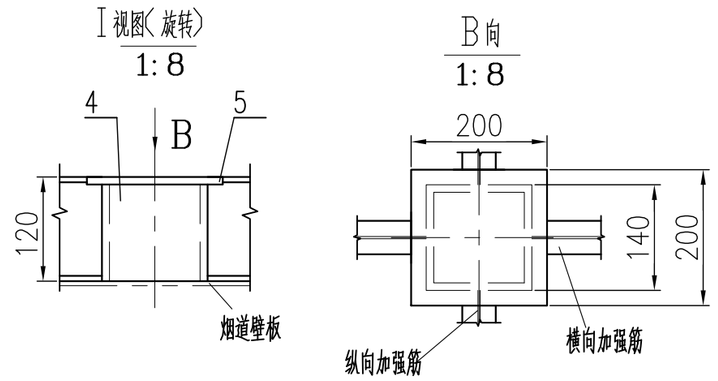

说明:

1. 本图材料表中开列各部件材料均为一套SCR对应数量。
2. 安装位置见布置图:18Y016-B0100-00 及18Y016-B0101-00。
3. 烟道加强筋位置为示意，具体焊接详图:TX-FB04-01。
   垂直烟道与水平烟道连接转弯处和底部支座连接处，需增加纵向加强筋。
   所有视图中支座连接的横向及纵向加强筋均需要满焊。
4. 现场安装时支座或开孔与加强筋干涉时，加强筋可做适当切割。
   导流板与加强筋干涉时，需要将导流板做适当的开孔及切割。
   本图对应支座图纸为18Y016-B0101-11, 18Y016-B0101-12，制造及安装时可互相参考。
5. 烟道内侧拐角处焊接后磨成弧形。锥斗段可不焊接内贴角钢。
6. 斜内撑杆开槽长度为100+2mm。
7. 壳体的标注尺寸为内壁尺寸。
8. 为便于保温安装，序8制作时，需将原图册门框与壁板距离100mm增加至350mm。
   使用图册为华东电力设计院《烟风煤粉管道零部件典型设计手册 D-LD2000》。

编号	图号或代号	名称及规格	数量	材料	单重	共重	备注
7		扁钢 6x100-16550	1	Q235B		77	分段焊接
6	D-LD2000-53004	矩形保温人孔 500x600	1	装配件		49.8	
5		扁钢 10x200x200	17	Q235B	2.5	42.5	
4		方钢管140x140x6-1870	1	Q235B		47	分段焊接
3		角钢 L63x6-22300	1	Q235B		127	内贴角钢，分段焊接
2		工字钢 I12-156180	1	Q235B		2186	加强筋，分段焊接
1		钢板 δ=6 99.77m²	1	Q235B		4699	分段焊接
					重量	7228	

泰欣环境 Techspray Environmental Protection Co., Ltd
上海泰欣环境工程股份有限公司
Shanghai Techspray Environmental Protection Co.,Ltd

项目经理 Proj. Manager			项目名称 Project Name	海心沙资源综合利用中心 环保热电厂烟气净化系统	项目号 Project No. 18Y016
批准 Approved					专业 Discipline 工艺
审核 Reviewed			引风机三通烟道		设计阶段 Phase 施工设计
校核 Checked					比例 Scale 1:40
设计 Designed		2019.11			版次 Rev. A
制图 Drawn			图号 DWG. No.	18Y016-B0101-10	第 1 页 共 1 页 Page of

A2 420×594 版 权 所 有，不 得 翻 印

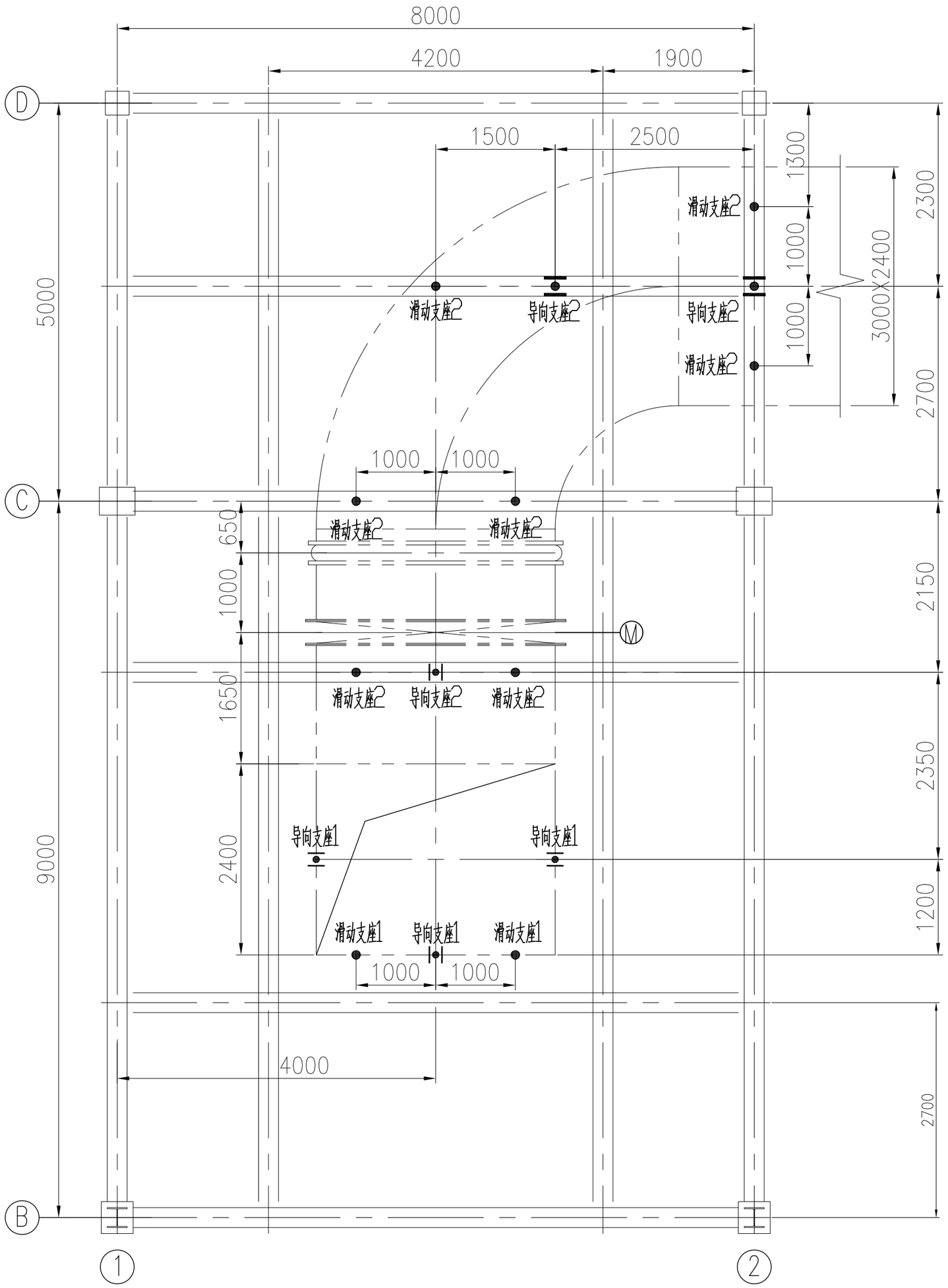

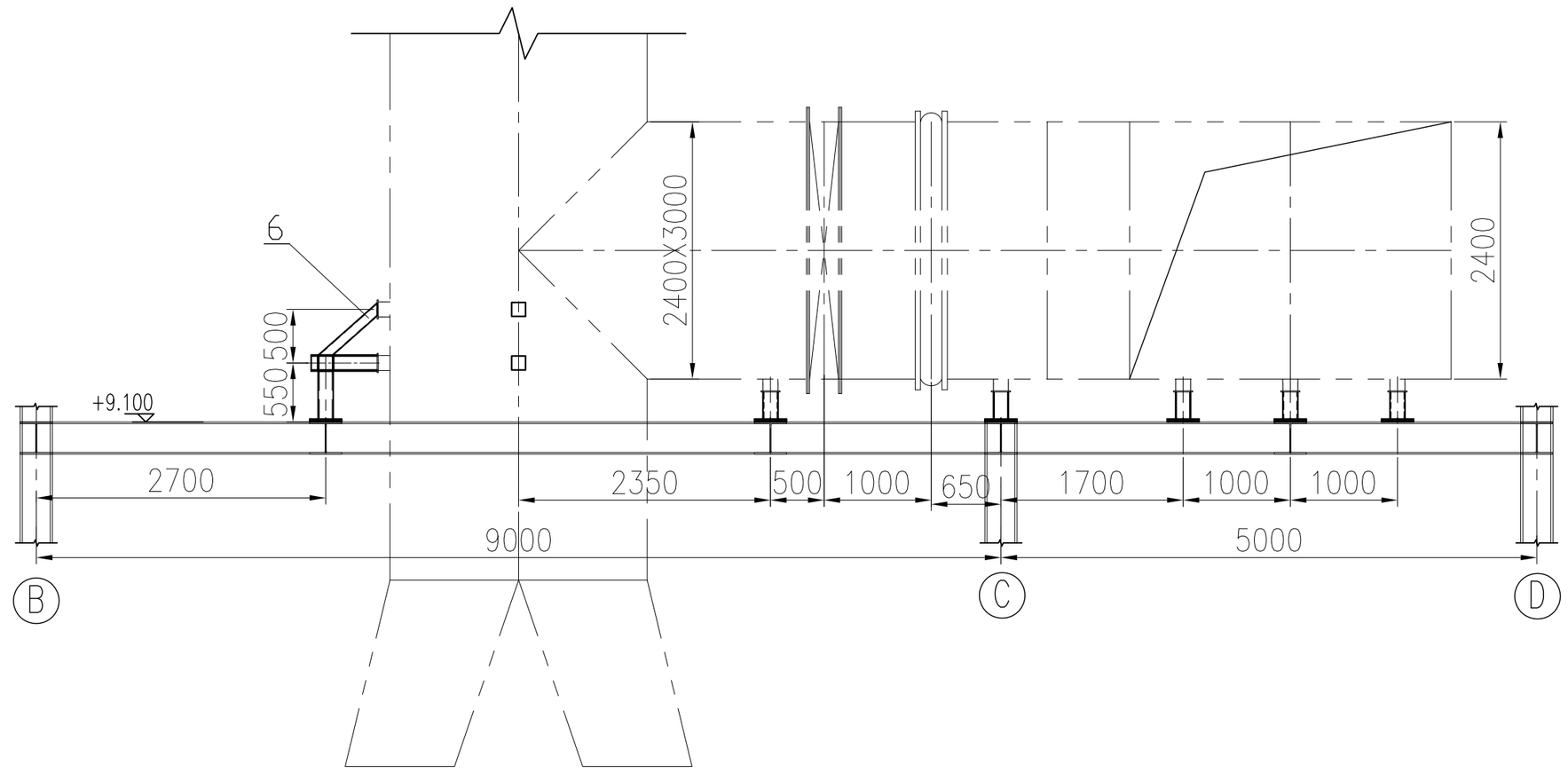

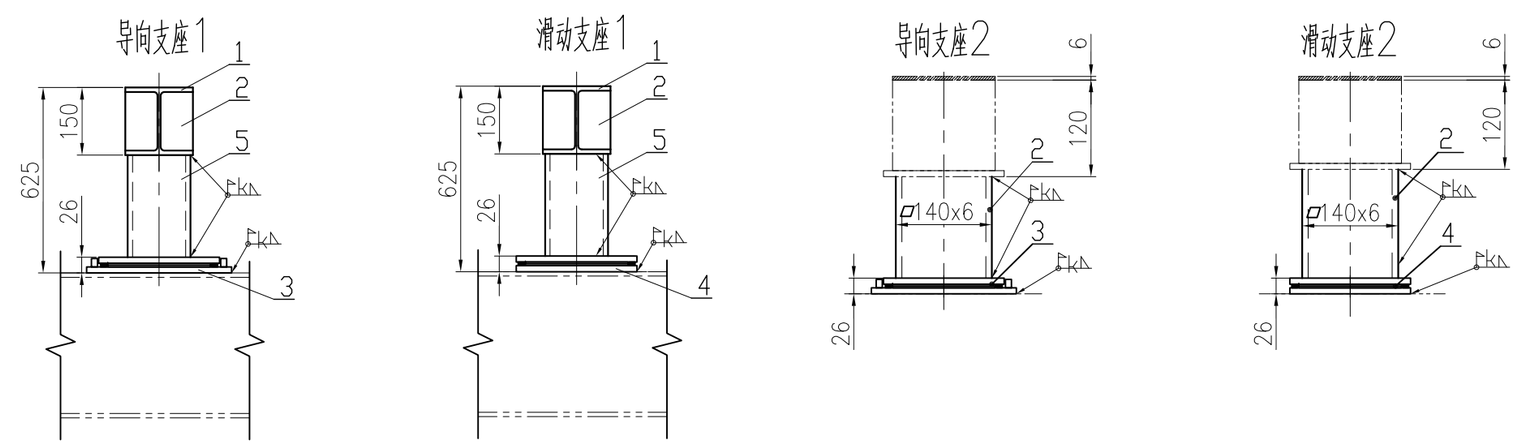

说 明:

1. 本图材料表中开列各部件材料均为一套SCR对应数量。
2. 制作安装时请注意固定支座、导向支座与滑动支座的区分。
3. 支座定位安装位置详见18Y016-B0101-00及18Y016-B0101-10，焊接参见TX-FB04-01。
4. 安装导向支座时，先将聚四氟乙烯板(序4)暂时取掉，待焊完时才垫入，两块聚四氟乙烯板分别与上下两块钢板用环氧树脂粘牢。
5. 斜撑与加强筋干涉时，加强筋可做适当切割。
6. 未注明处构件均为连续满焊，焊脚高度K为最薄件厚度。

编号	图号或代号	名称及规格	数量	材料	单重	共重	备注
6		工字钢 I12-3660	1	Q235B		51	
5		方钢管140x140x6-2245	1	Q235B		56	分段焊接
4	TX-FB02-01	滑动板	9	Q235B	7.1	63.9	
3	TX-FB02-02	导向板	6	Q235B	8.3	49.8	
2		钢板 10x70x130	20	Q235B	0.7	14	
1		HW150x150x7x10-3120	1	Q235B		99	分段焊接
					重量	334	

泰欣环境 Tashspray Environmental Protection Co.,Ltd

上海泰欣环境工程股份有限公司
Shanghai Techspray Environmental Protection Co.,Ltd

项目经理 Proj. Manager			项目名称 Project Name	海心沙资源综合利用中心 环保热电厂烟气净化系统
批准 Approved				
审核 Reviewed			旁路烟道水平支座	
校核 Checked				
设计 Designed		2019.11		
制图 Drawn			图号 DWG. No.	18Y016-B0101-11

项目号 Project No.	18Y016
专业 Discipline	工 艺
设计阶段 Phase	施工设计
比例 Scale	1:50
版次 Rev.	A
第 1 页 Page	共 1 页 of

A2 420×594 版权所有，不得翻印

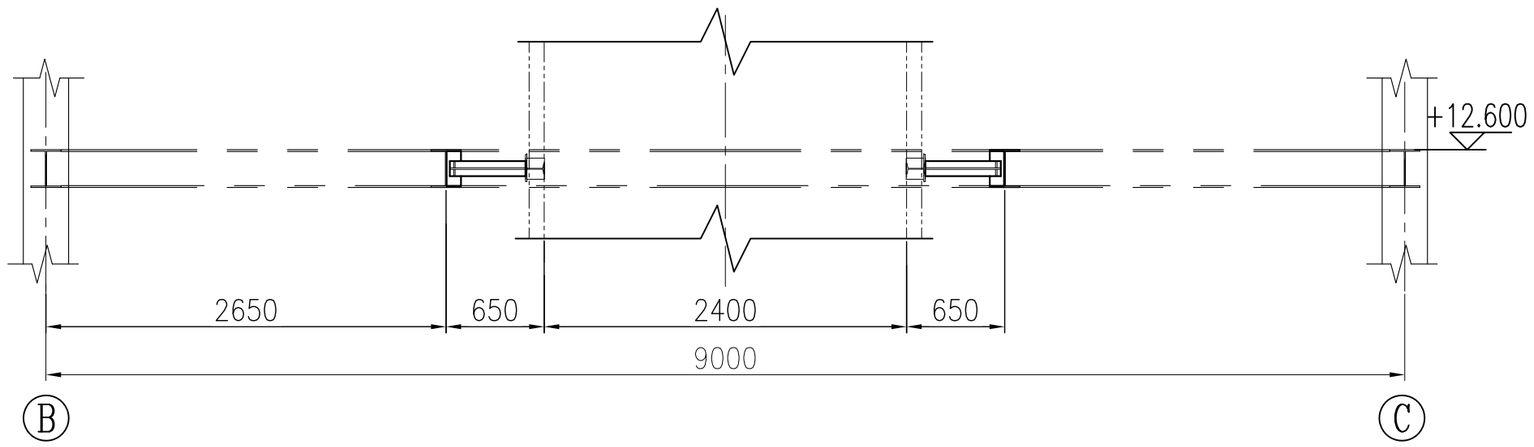

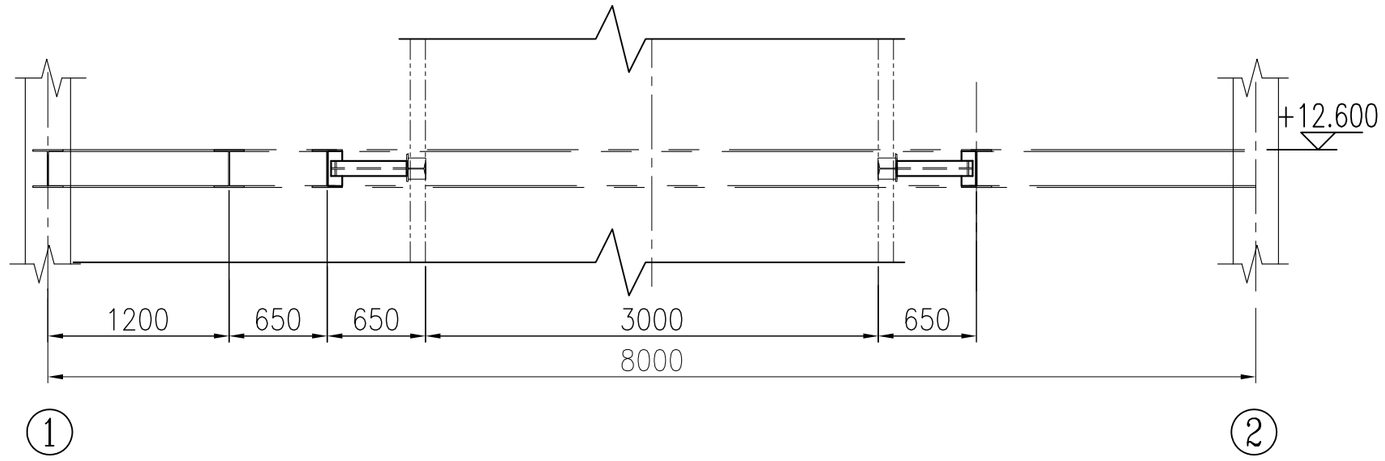

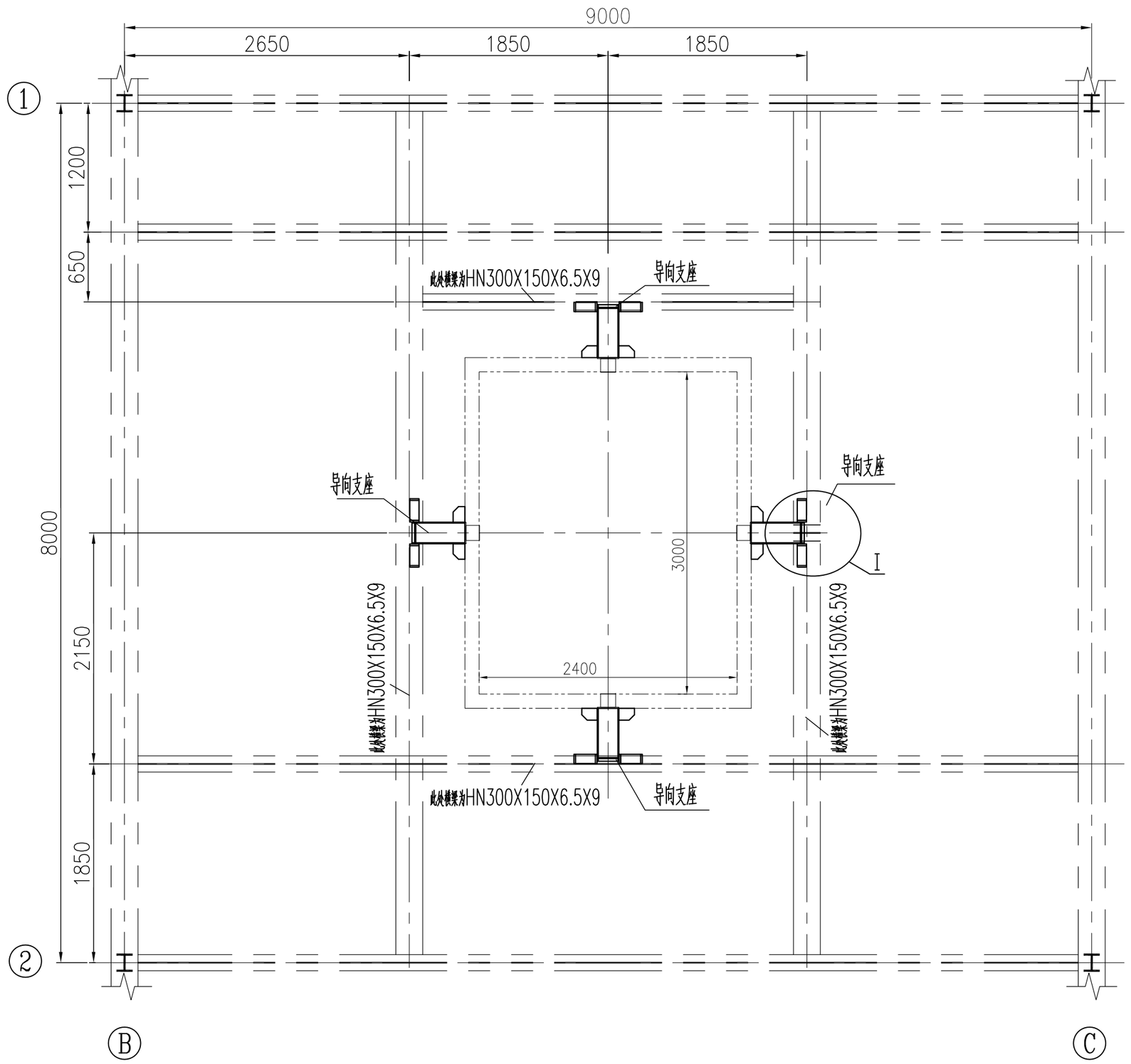

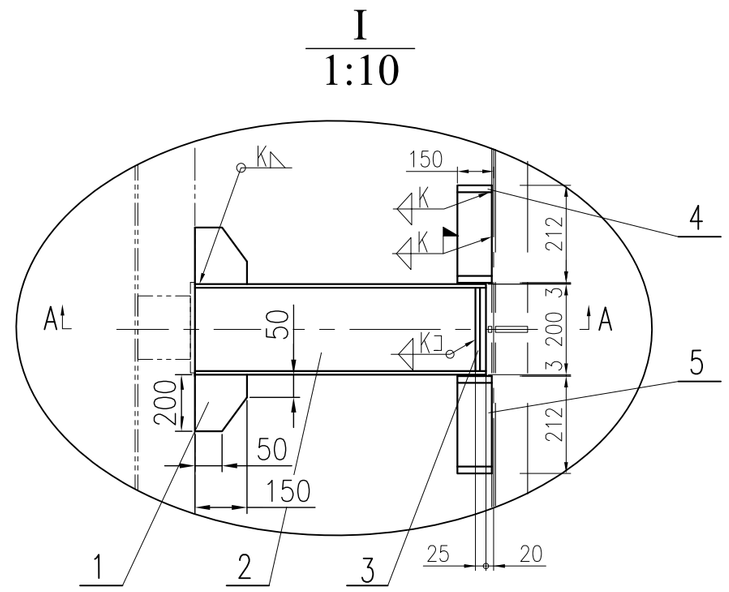

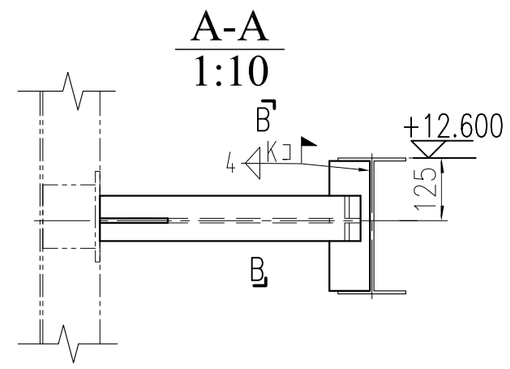

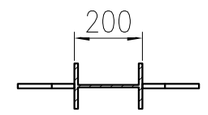

说 明:

1. 本图材料表中开列各部件材料均为一套SCR对应数量。
2. 支架定位安装位置详见18Y016-B0101-00及18Y016-B0101-10，焊接参见TX-FB04-01。
3. 未注明处构件均为连续满焊，焊脚高度K为最薄件厚度。

编号	图号或代号	名称及规格	数量	材料	单重	共重	备注
5		钢板 δ=6	8	Q235B	1.4	11.2	
4		钢板 δ=6	16	Q235B	1.6	25.6	
3		钢板 6x47x174	8	Q235B	0.4	3.2	加强板
2		H200x100x5.5x8-2016	1	Q235B		43	分段切割
1		钢板 δ=10	8	Q235B	4.1	32.8	加强板
					重量	116	

泰欣环境 Techspray Environmental Protection Co., Ltd

上海泰欣环境工程股份有限公司
Shanghai Techspray Environmental Protection Co.,Ltd

项目经理 Proj. Manager			项目名称 Project Name	海心沙资源综合利用中心 环保热电厂烟气净化系统	项目号 Project No. 18Y016
批准 Approved					专业 Discipline 工艺
审核 Reviewed			引风机三通烟道限位支座		设计阶段 Phase 施工设计
校核 Checked					比例 Scale 1:40
设计 Designed		2019.11			版次 Rev. A
制图 Drawn			图号 DWG. No.	18Y016-B0101-12	第 1 页 共 1 页 Page of

A2 420×594 版权所有，不得翻印

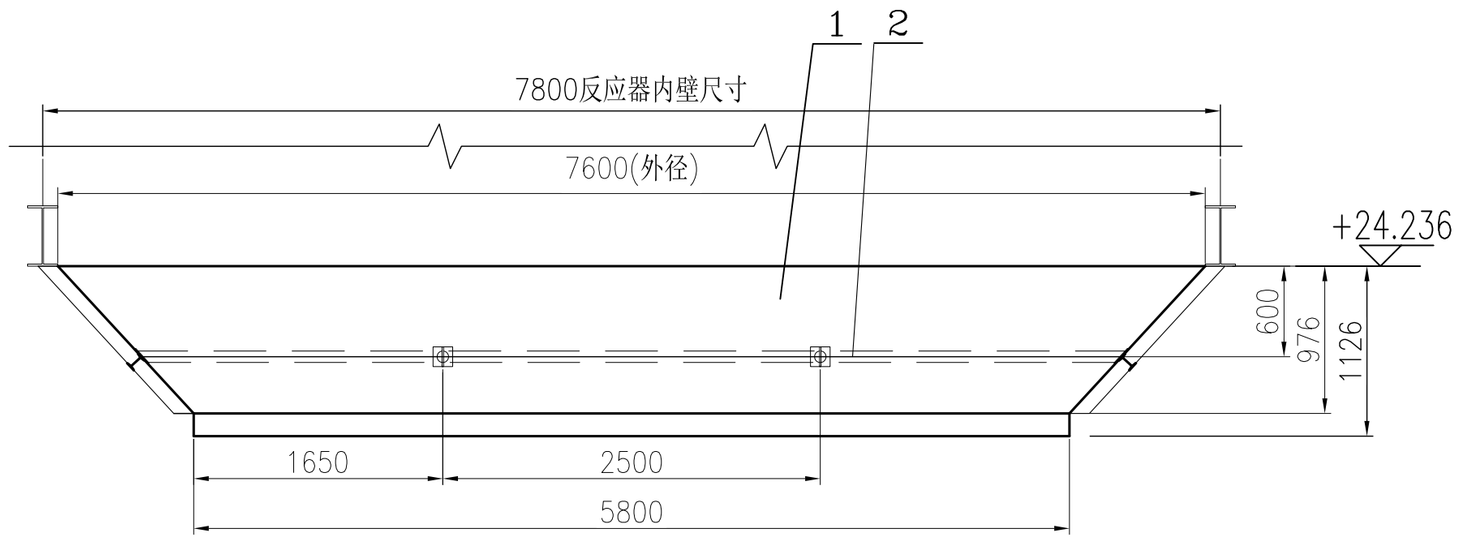

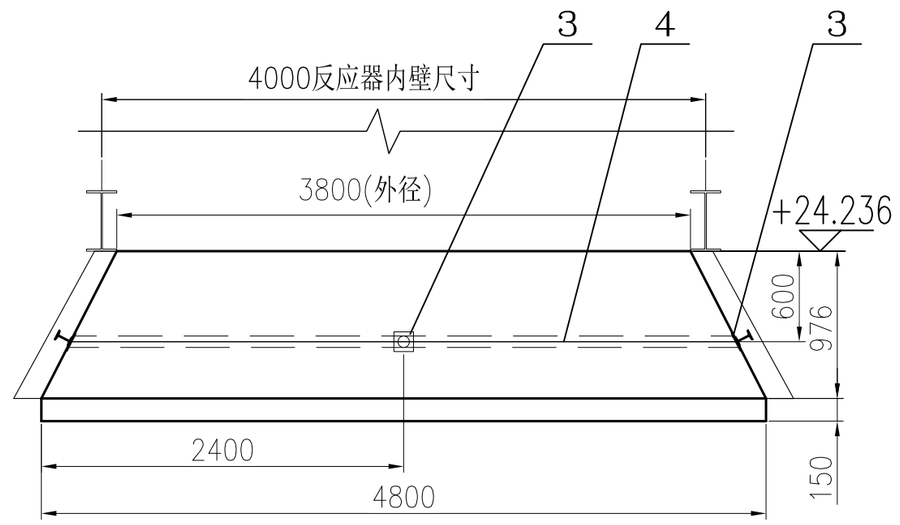

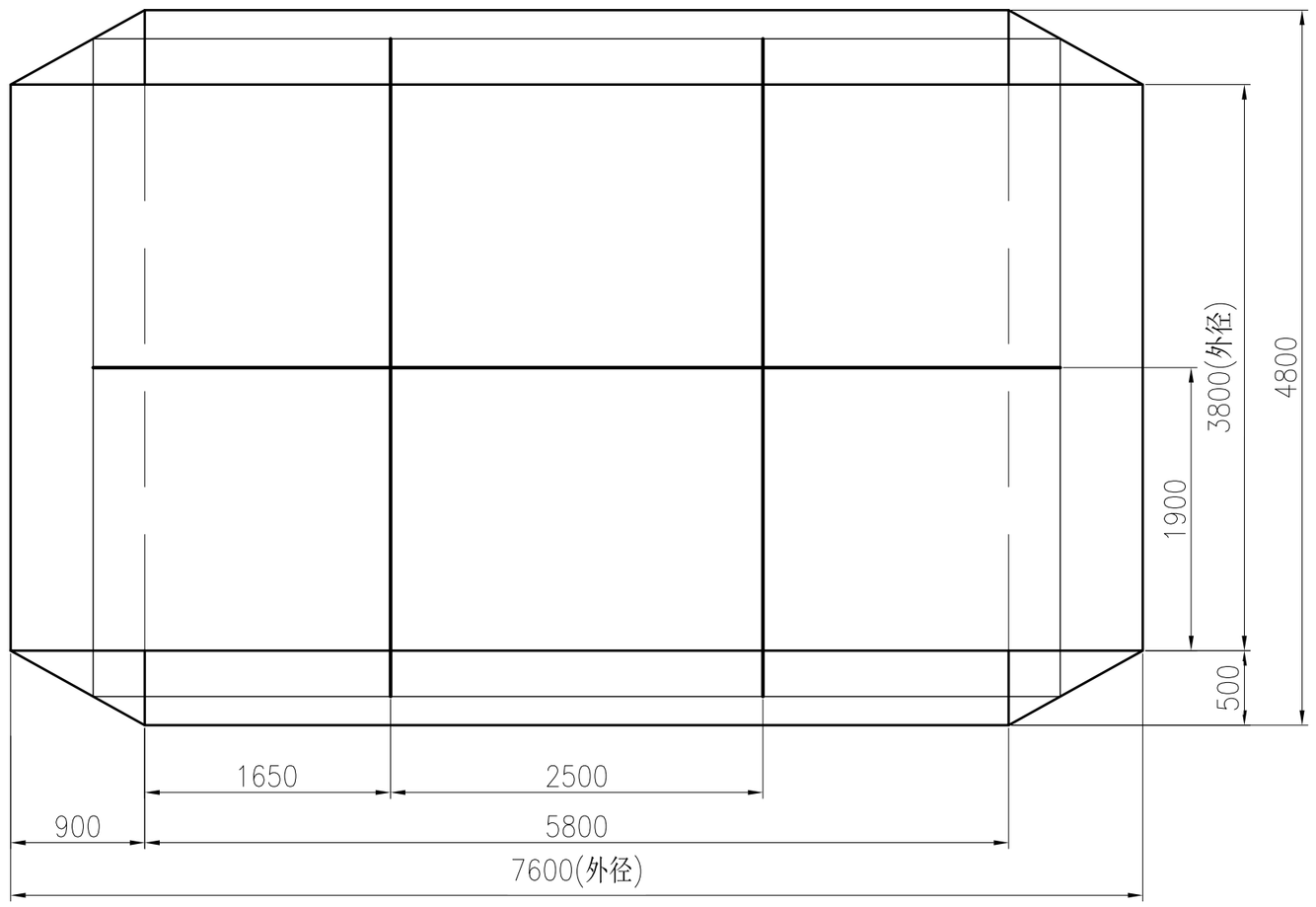

说明:

1. 本图材料表中开列各部件材料均为一套SCR对应数量。
2. 安装位置见布置图:18Y016-B0101-00。
3. 烟道加强筋位置为示意，具体焊接详图:TX-FB04-01。
4. 烟道内侧拐角处焊接后磨成弧形。
5. 内撑杆应对准每道横向加强筋装设。本图内撑杆需采用无缝钢管。
6. 斜内撑杆开槽长度为100+2mm。
7. 壳体的标注尺寸为内壁尺寸。
8. 所有视图中支座连接的横向及纵向加强筋均需要满焊。
9. 现场安装时支座与加强筋干涉时，加强筋可做适当切割。
   导流板与加强筋干涉时，需要将导流板做适当的开孔及切割。

编号	图号或代号	名称及规格	数量	材料	单重	共重	备注
4		钢管 Ø108x4 L=15249	1	20		312	内撑杆，分段焊接
3		扁钢 6x200x200	8	Q235B	1.88	34	
2		工字钢 I12-22422	1	Q235B		313	加强筋，分段焊接
1		钢板 δ=6 39.51m²	1	Q235B		1860	
					重量	2519	

STC 泰欣环境® Techspray Environmental Protection Co., Ltd
上海泰欣环境工程股份有限公司
Shanghai Techspray Environmental Protection Co.,Ltd

项目经理 Proj. Manager			项目名称 Project Name	海心沙资源综合利用中心 环保热电厂烟气净化系统	项目号 Project No. 18Y016
批准 Approved					专业 Discipline 工艺
审核 Reviewed			反应器接口锥斗烟道		设计阶段 Phase 施工设计
校核 Checked					比例 Scale 1:40
设计 Designed		2019.11			版次 Rev. A
制图 Drawn			图号 DWG. No.	18Y016-B0101-13	第 1 页 共 1 页 Page of

A2 420×594 版权所有，不得翻印

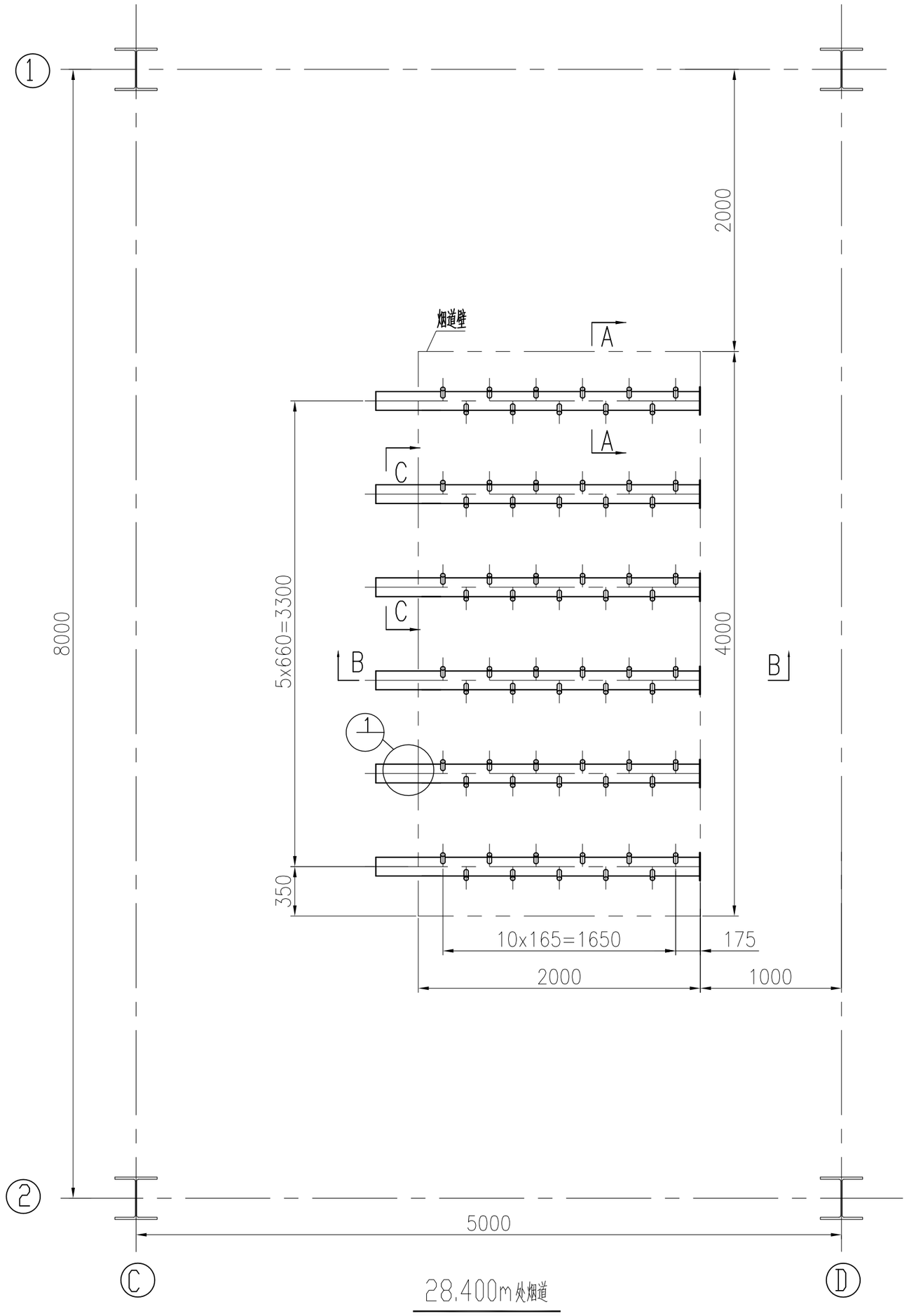

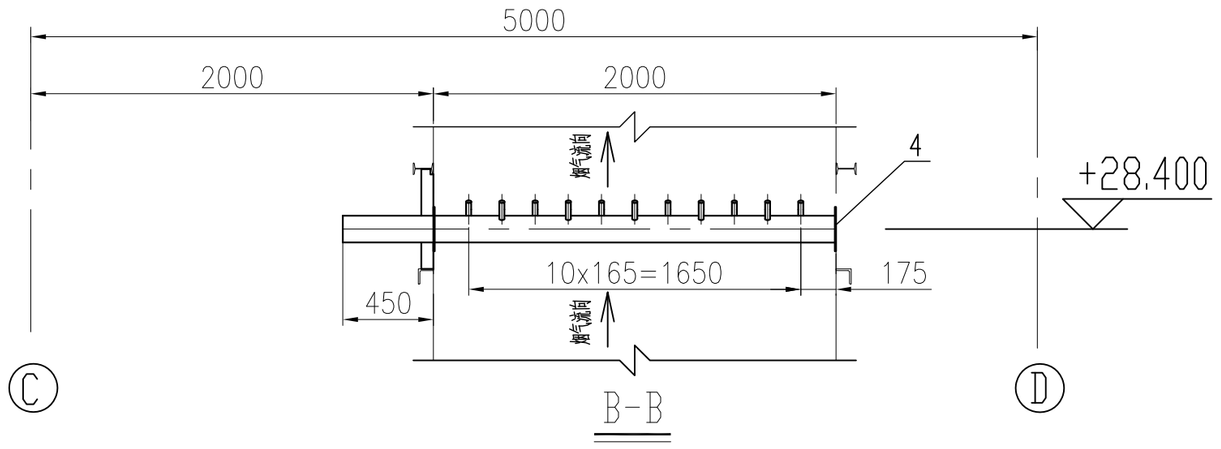

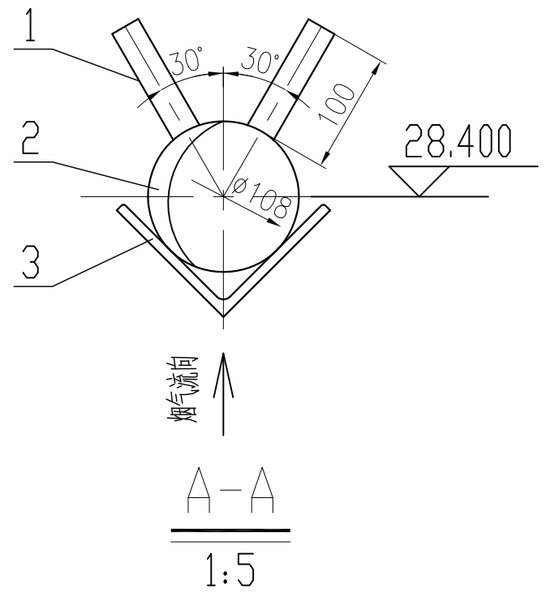

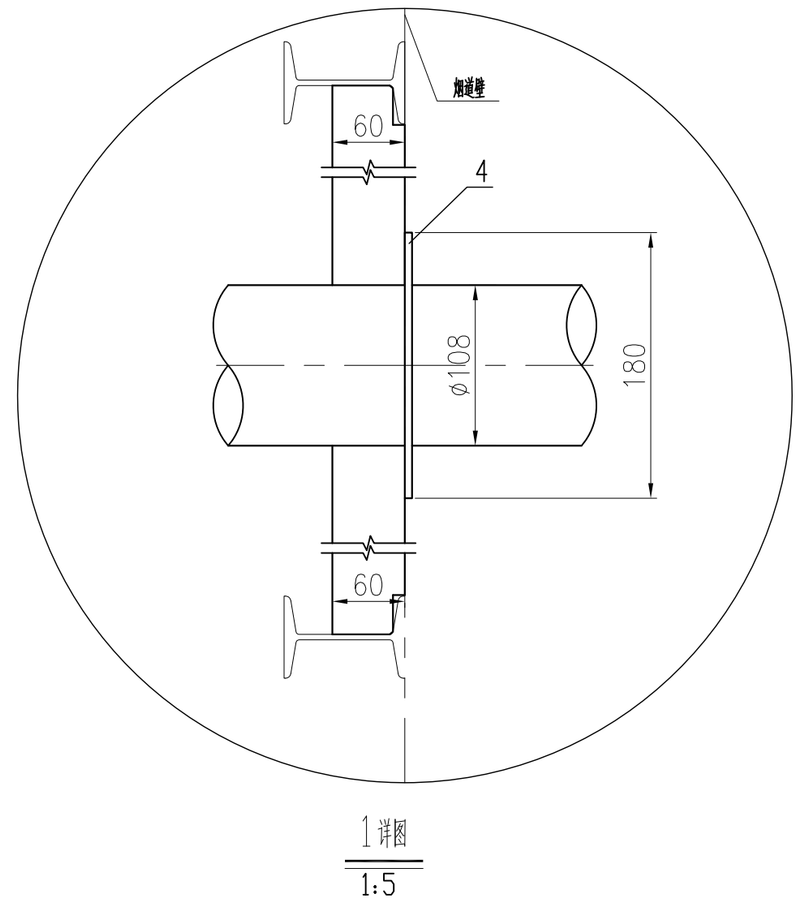

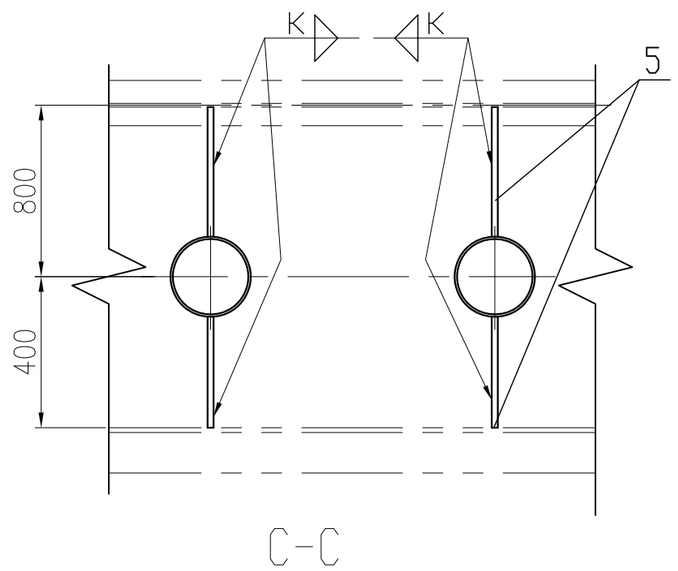

编号	图号或代号	名称及规格	数量	材料	单重	共重	备注
5		钢板 δ10	12	SUS304	2.1	25.2	
4		钢板 10x180x180	12	SUS304	2.5	30	其中6块中心开孔Ø109
3		角钢 L110x7-1980	6	SUS304	23.6	141.6	防撞角钢
2		钢管 Ø108x4-2440	6	SUS304	25	150	
1		钢管 Ø25x2-100	66	SUS304	0.11	7.3	
					重量	354	

STC 泰欣环境 Techspray Environmental Protection Co., Ltd

上海泰欣环境工程股份有限公司
Shanghai Techspray Environmental Protection Co.,Ltd

项目经理 Proj. Manager			项目名称 Project Name	海心沙资源综合利用中心 环保热电厂烟气净化系统	项目号 Project No. 18Y016
批准 Approved					专业 Discipline 工艺
审核 Reviewed			喷氨装置		设计阶段 Phase 施工设计
校核 Checked					比例 Scale 1:30
设计 Designed		2019.11			版次 Rev. A
制图 Drawn			图号 DWG. No.	18Y016-B0102-00	第 1 页 共 1 页 Page of

A3 297×420 版权所有，不得翻印

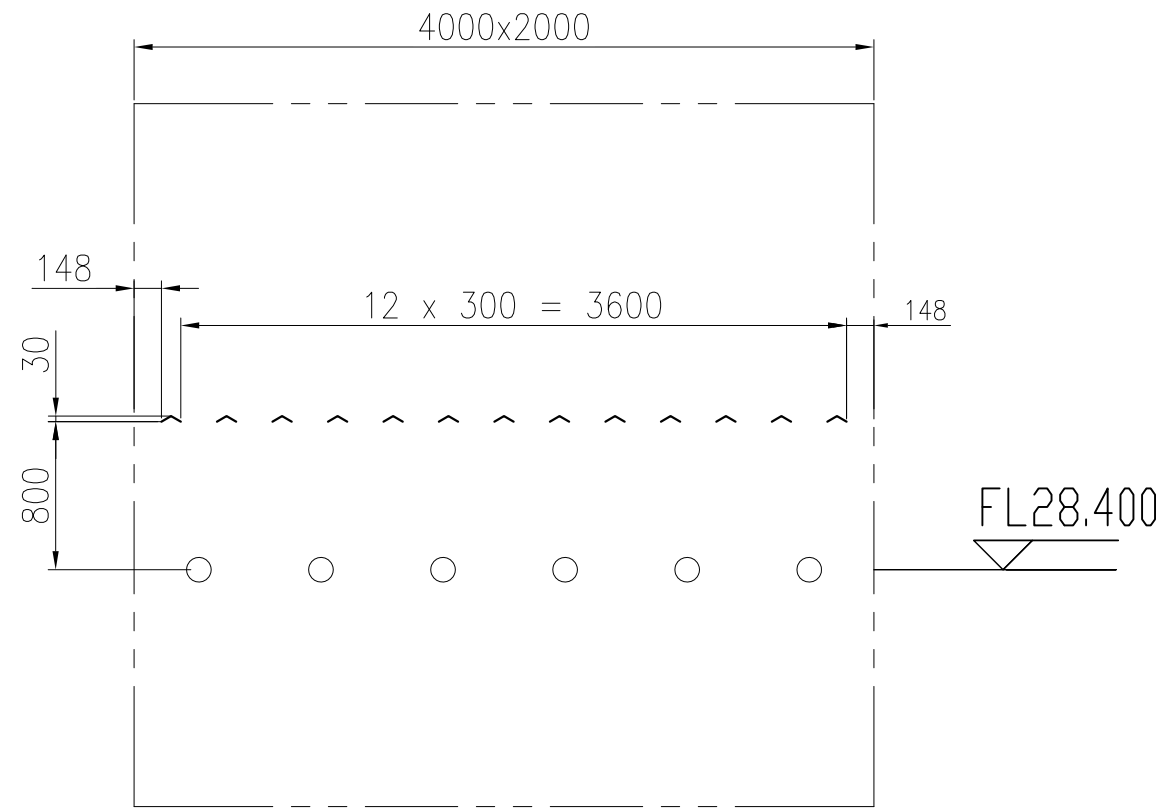

说明：
图示位置为钢板板中径。
导流板与内撑杆干涉时，导流板可做适当切割。

编号	图号或代号	名称及规格	数量	材料	单重	共重	备注
1		钢板 δ=6 3.12m²	1	Q235B			分段焊接
					重量	146	

上海泰欣环境工程股份有限公司
Shanghai Techspray Environmental Protection Co.,Ltd

项目经理 Proj. Manager			项目名称 Project Name	海心沙资源综合利用中心 环保热电厂烟气净化系统	项目号 Project No. 18Y016
批准 Approved					专业 Discipline 工艺
审核 Reviewed			静态混合器		设计阶段 Phase 施工设计
校核 Checked					比例 Scale 1:40
设计 Designed		2019.11			版次 Rev. A
制图 Drawn			图号 DWG. No.	18Y016-B0103-00	第 1 页 共 1 页 Page 1 of 1

A1 594×841 版权所有，不得翻印

示意图

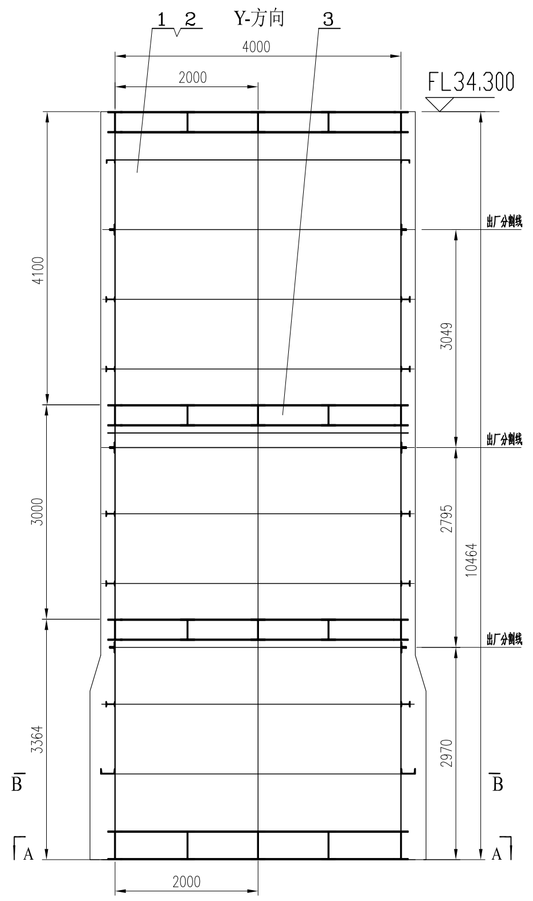

示意图

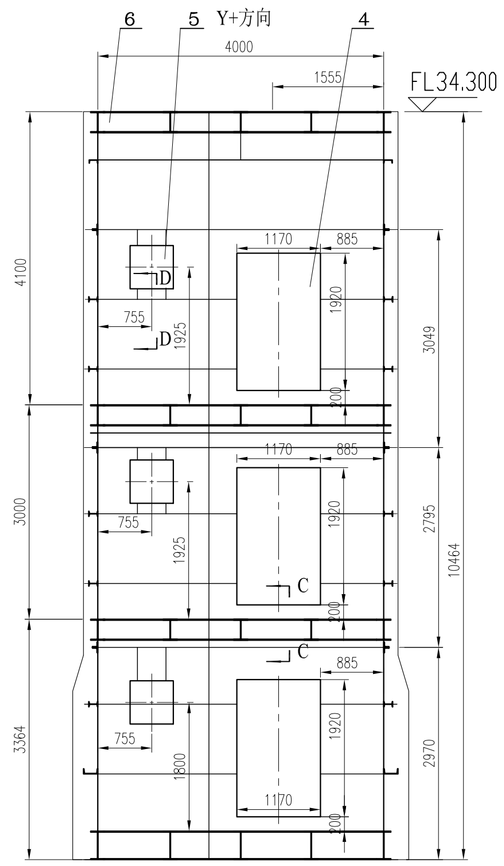

示意图

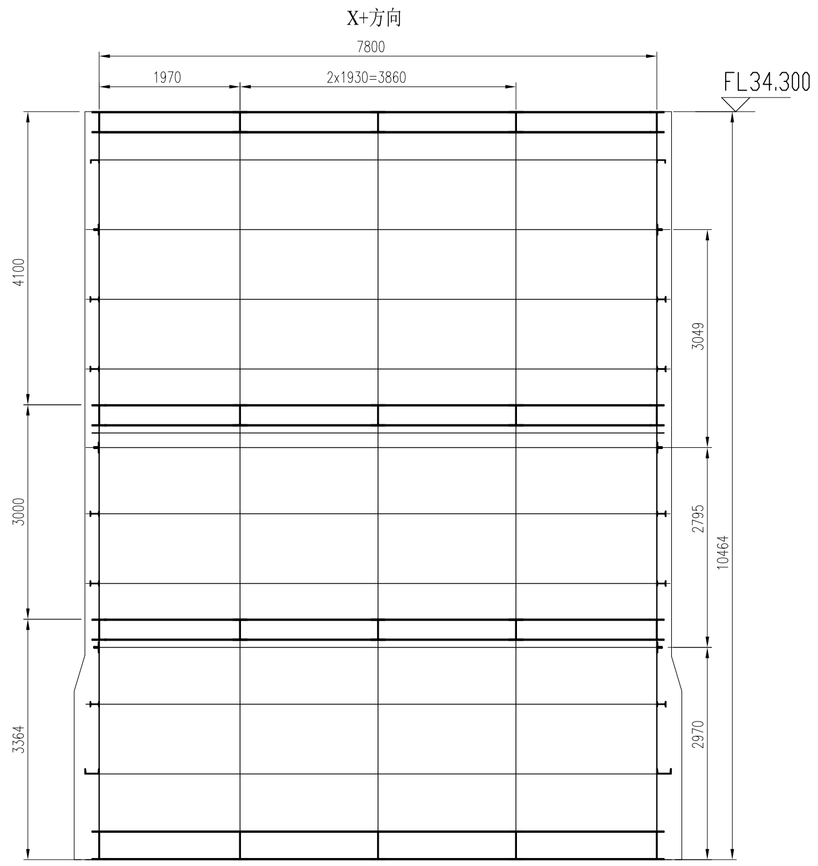

A向
1:60

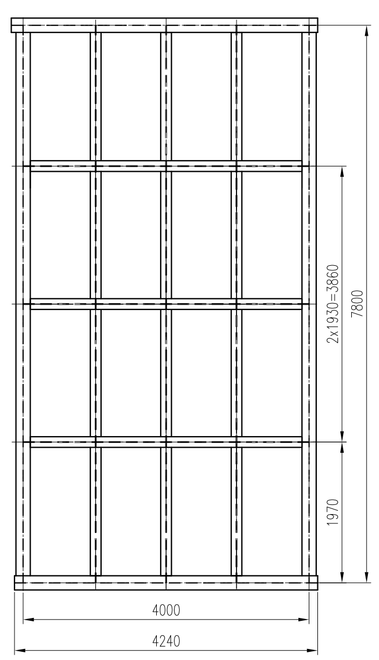

B-B
1:60

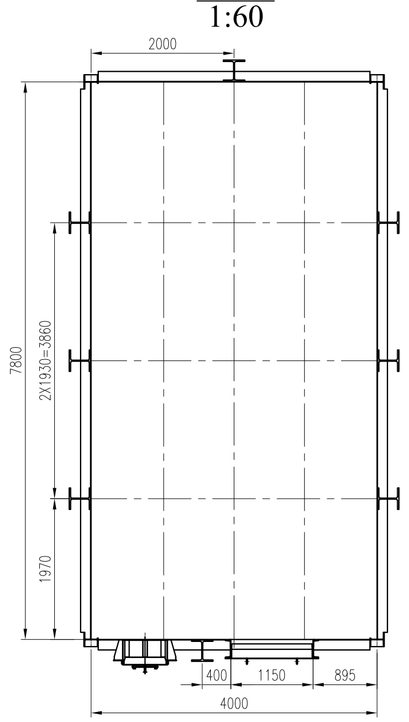

C-C
1:5

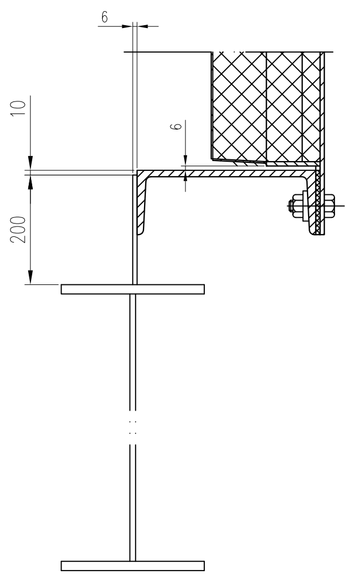

D-D
1:5

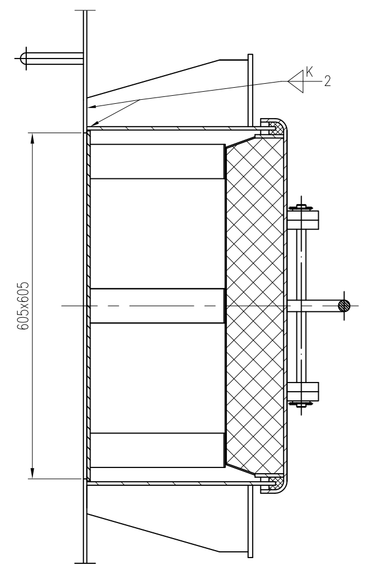

技术要求

1. 为防止变形，光体正式吊装前，应试吊观察是否变形，如有变形应采取有关措施或在的加加临时撑杆。
2. 起吊耳板应在现场焊接，但起吊耳板和起吊加强板可先焊成一体出厂。
3. 反应器分分段出厂，分段方案需设计和项目经理同意，散分块的焊缝现场焊接外，其余所有焊缝手工焊接完成。
   人孔门、装载门在厂内焊接完成整体出厂。分块分割线应于壁钢覆盖并相平接口，翻板开相关接口后方可出厂。
4. 催化剂装载门安装完成之后需要用螺栓点焊封死，每个螺栓点焊不少于2点。
5. 人孔门的支撑板和果与侧向加固筋板下方，支撑板可根据生切割。
6. 在组成整体时，注意焊缝连接形状和一致性。装接时调整对角线长度，
   确保误差在±5mm内（其中与支座对接处分误差应在±2mm内）。
7. 未光体的加劳动焊时，外侧满焊，未满焊缝必需返焊，不得有漏漏，专人检查，并有记录。
8. 云龙图主要表示焊接件之间的相对位置关系，焊接件多数用序号表示。具体焊接尺寸及材料需要参考
   各节点具序号进行详图。
9. 现场焊接时，如发现内件有运输变形，应整形达到要求后再焊接，不能以任何借口日日施工。
10. 只有在本体分块焊接完成后，才能安装催化剂。催化剂在支座灭氏度大完成后就安装催化剂物料。
11. 日采用1 台反应器重量设计。

编号	图号或代号	名称及规格	数量	材料	单重	共重	备注
5	18Y016-B0201-04	壁流器层托架	1	型钢件		590	
5	TX-FB01-02	人孔门 615x615	3	型钢件	165	495	
4	TX-FB01-03	催化剂装载门(K=) 1150x1900	3	型钢件	376	1128	
3	18Y016-B0201-03	催化剂层托架	3	型钢件	1320	3960	
2	18Y016-B0201-02	光体节点图	1	型钢件			
1	18Y016-B0201-01	光体	1	型钢件		27444	
					重量	33617	

STC 泰欣环境 Techspray Environmental Protection Co.,Ltd
上海泰欣环境工程有限公司
Shanghai Techspray Environmental Protection Co.,Ltd

项目经理 Proj. Manager			项目名称 Project Name	海心沙资源综合利用中心环保热电厂烟气净化系统	项目号 Project No. 18Y016
批准 Approved					专业 Discipline 工艺
审核 Reviewed			反应器本体		设计阶段 Phase 施工设计
校核 Checked					比例 Scale 1:60
设计 Designed		2019.11			版次 Rev. A
制图 Drawn			图号 DWG. No.	18Y016-B0201-00	第 1 页 共 1 页 Page 1 of 1

A2 420×594 版 权 所 有，不 得 翻 印

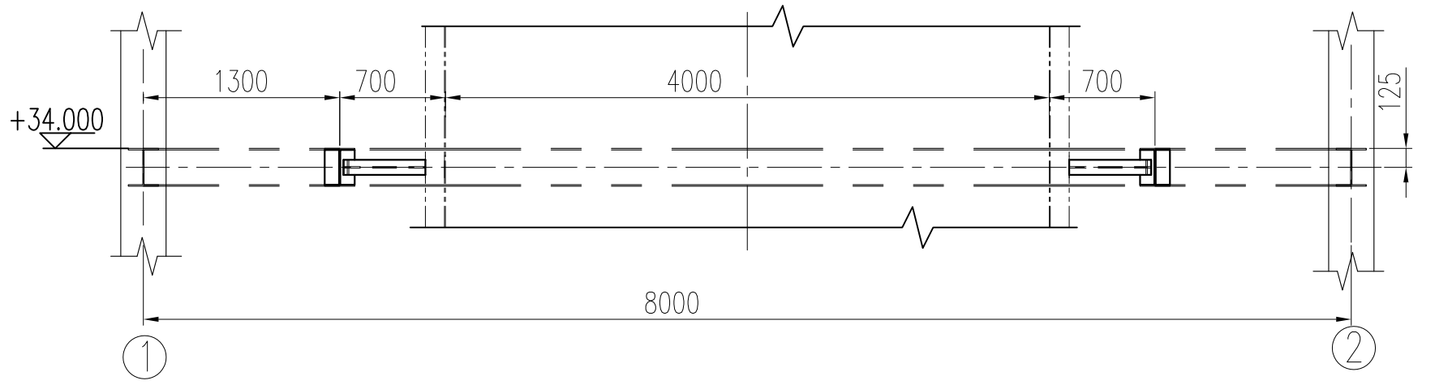

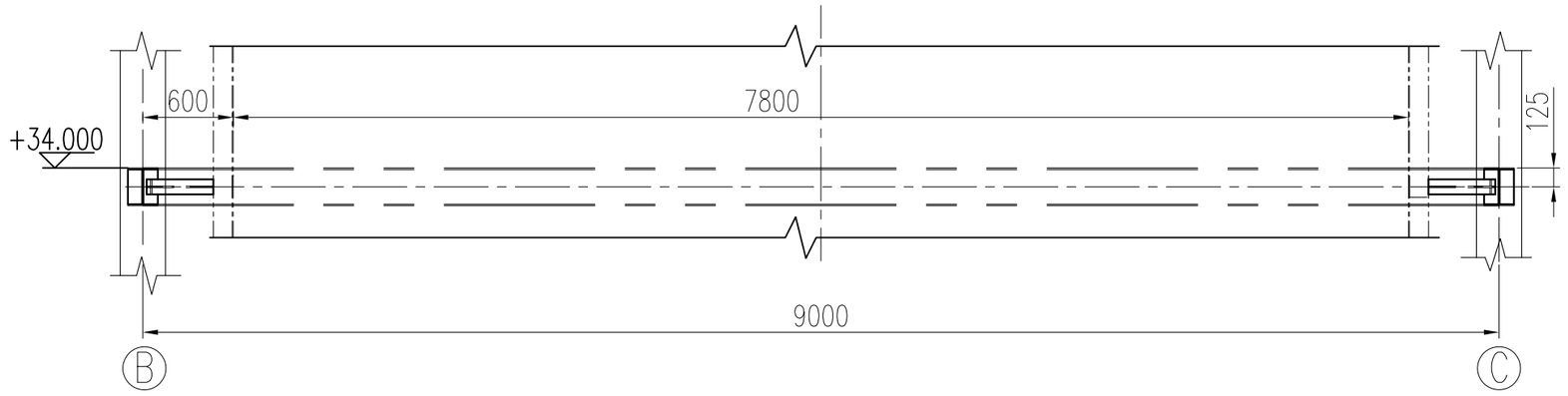

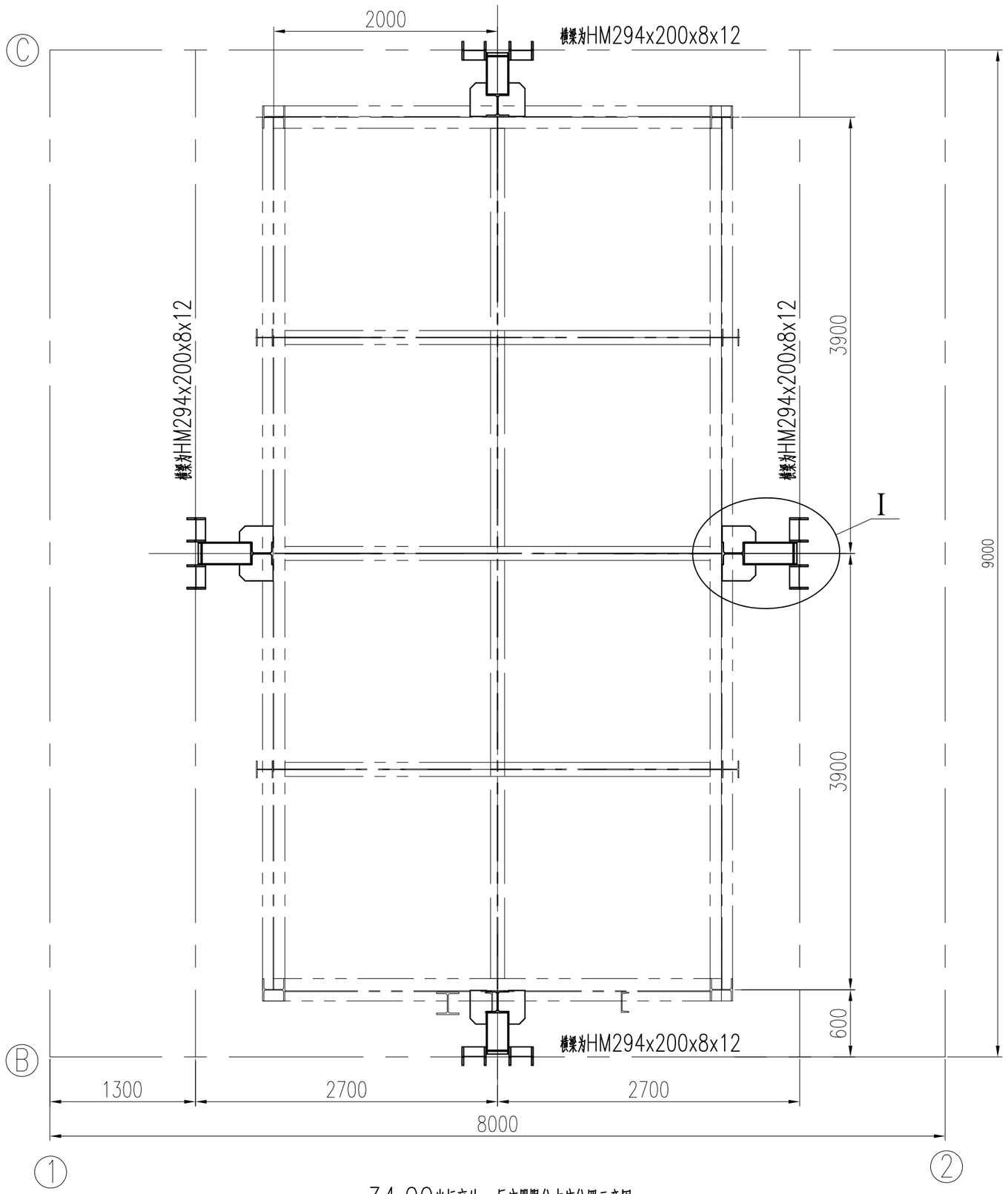

34.00米标高处　反应器限位支座位置示意图

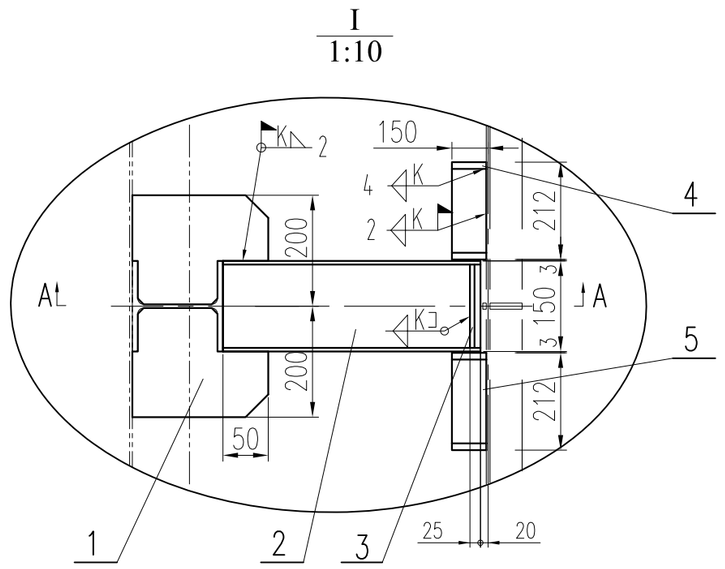

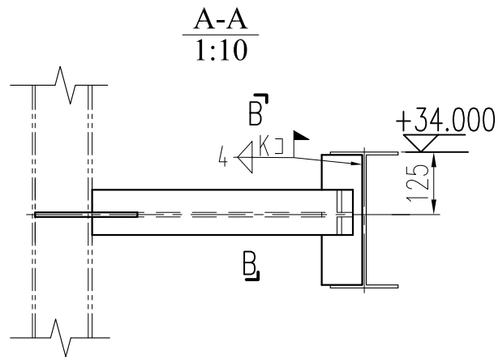

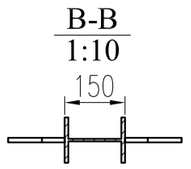

说　明：

1. 本图材料表中开列各部件材料均为一套SCR对应数量。
2. 支架定位安装位置详见18Y016-B0100-00及本图，焊接参见TX-FB04-01。
3. 未注明处构件均为连续满焊，焊脚高度K为最薄件厚度。

编号	图号或代号	名称及规格	数量	材料	单重	共重	备注
5		钢板 δ=6	8	Q235B	1.4	11.2	
4		钢板 δ=6	16	Q235B	1.6	25.6	
3		钢板 δ=6	8	Q235B	0.8	6.4	加强板
2		H150x150x7x10-1856	1	Q235B		59.2	分段切割
1		钢板 δ=10	8	Q235B	2.5	20	加强板
					重量	122	

STC 泰欣环境 Techspray Environmental Protection Co., Ltd

上海泰欣环境工程有限公司
Shanghai Techspray Environmental Protection Co.,Ltd

项目经理 Proj. Manager			项目名称 Project Name	海心沙资源综合利用中心 环保热电厂烟气净化系统	项目号 Project No. 18Y016
批准 Approved					专业 Discipline 工艺
审核 Reviewed			反应器限位支座组		设计阶段 Phase 施工设计
校核 Checked					比例 Scale 1:40
设计 Designed		2019.11			版次 Rev. A
制图 Drawn			图号 DWG. No.	18Y016-B0203-00	第 1 页 共 1 页 Page of

A1 594×841 版权所有，不得翻印

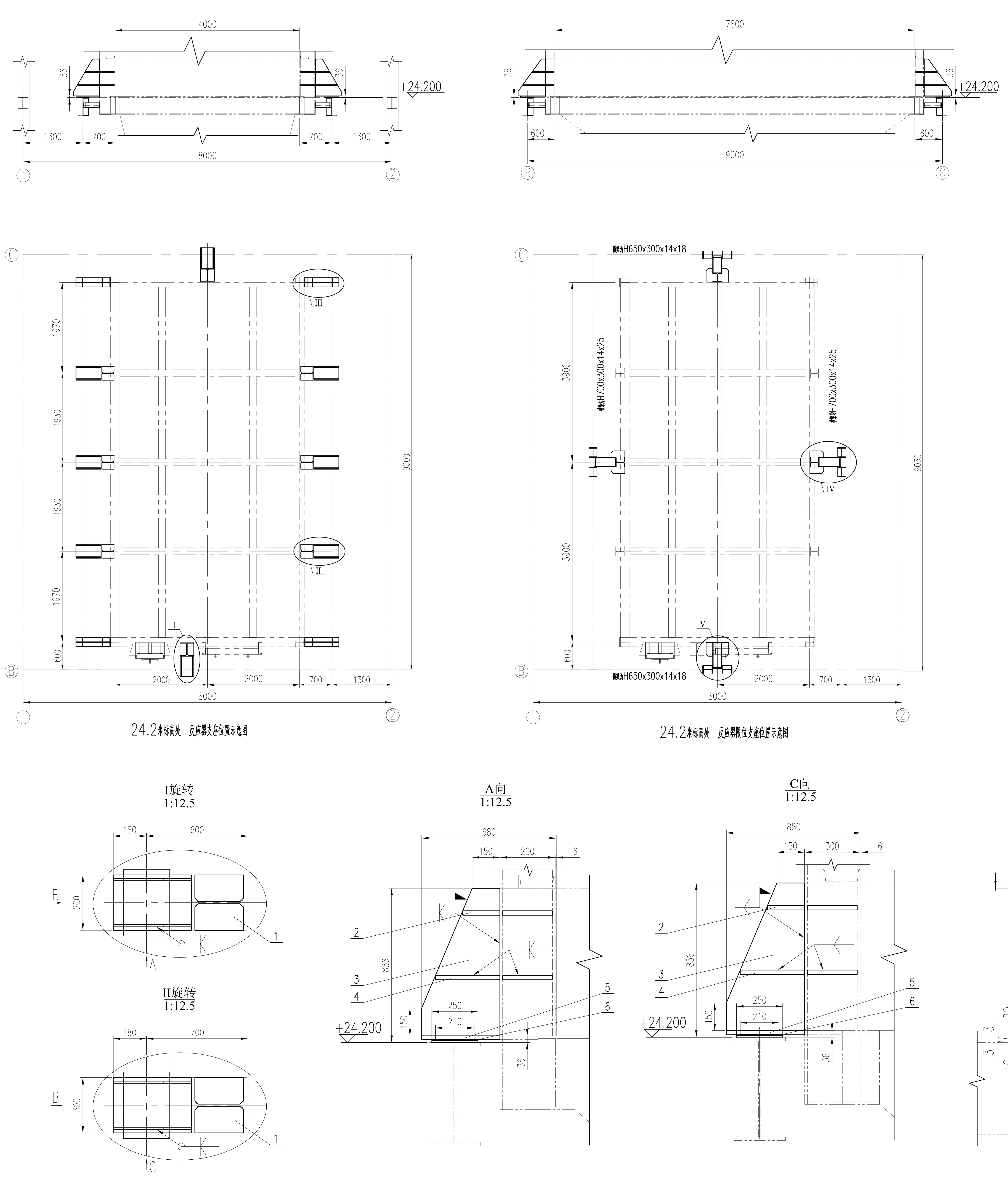

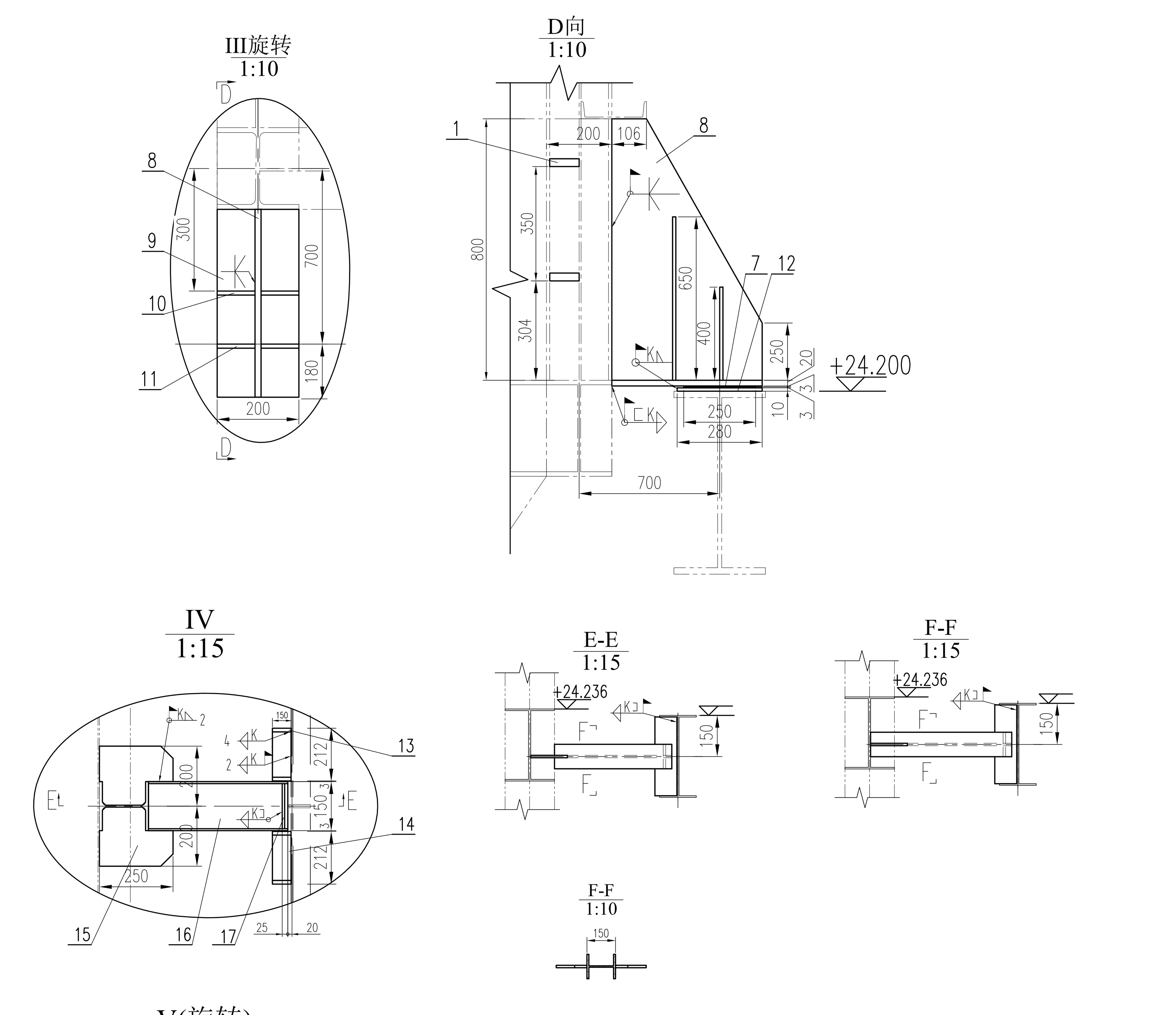

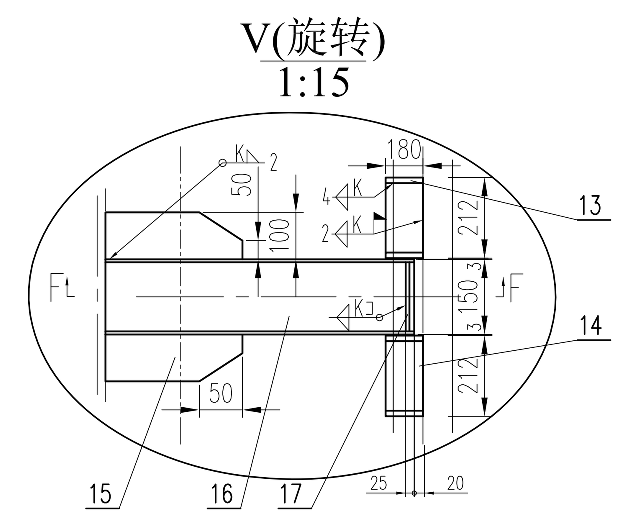

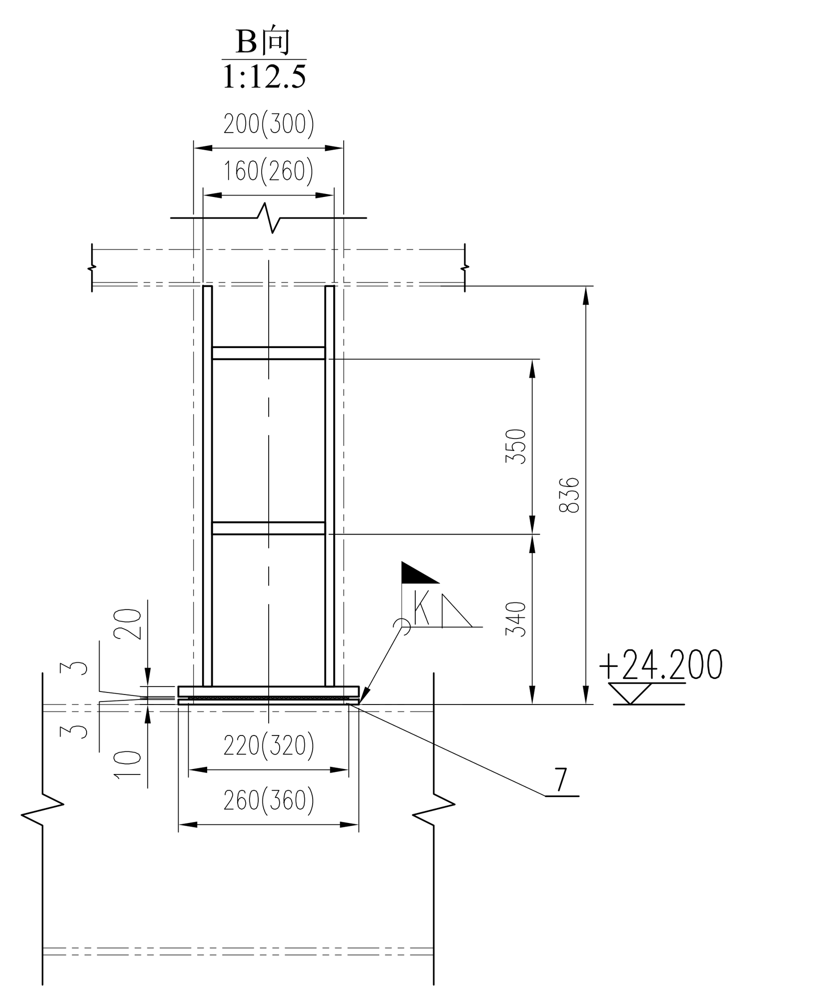

说 明:

1. 本图材料表中开列各部件材料均为一套SCR对应数量。
2. 制作安装时请注意导向支座与滑动支座的区分。
3. 支座制作，定位安装位置详见18Y016-B0201-00及本图，
4. 安装导向支座时，先将聚四氟乙烯板（件5）暂时取掉，待焊完时才垫入，两块聚四氟乙烯板分别与上下两块钢板用环氧树脂粘牢。
5. 未注明处构件均为连续满焊，焊脚高度K为最薄件厚度。

编号	图号或代号	名称及规格	数量	材料	单重	共重	备注
17		钢板 δ=6	8	Q235B	0.4	3.2	
16		H150x150x7x11-1696	1	Q235B		54	分段焊接
15		钢板 δ=10	8	Q235B	1	8	
14		钢板 δ=10	8	Q235B	2	16	
13		钢板 δ=12	16	Q235B	4	64	
12		钢板 δ=10	4	Q235B	4.3	17.2	
11		钢板 δ=12	8	Q235B	3.5	28	
10		钢板 δ=12	8	Q235B	5.5	44	
9		钢板 δ=20	4	Q235B	24	96	
8		钢板 δ=14	4	Q235B	39	156	
7		钢板 δ=10	8	Q235B	7	56	
6		滑动板δ=3	16	聚四氟乙烯			
5		钢板 δ=20	8	Q235B	14	112	
4		钢板 δ=12	8	Q235B	8	64	
3		钢板 δ=14	16	Q235B	32	512	
2		钢板 δ=12	8	Q235B	4.5	36	
1		钢板 δ=12	40	Q235B	1.8	72	

重量 1338

STC 泰欣环境 Techspray Environmental Protection Co., Ltd
上海泰欣环境工程有限公司
Shanghai Techspray Environmental Protection Co.,Ltd

项目经理 Proj. Manager		项目名称 Project Name	海心沙资源综合利用中心 环保热电厂烟气净化系统
批准 Approved	[signature]	项目号 Project No.	18Y016
审核 Reviewed	[signature]	专业 Discipline	工艺
校核 Checked		设计阶段 Phase	施工图
设计 Designed	[signature] 2019.11	比例 Scale	1:50
制图 Drawn		版次 Rev.	A
图名	反应器支座组	图号 DWG. No.	18Y016-B0204-00
第 1 页 共 1 页 Page of			

A2 420×594 版权所有，不得翻印

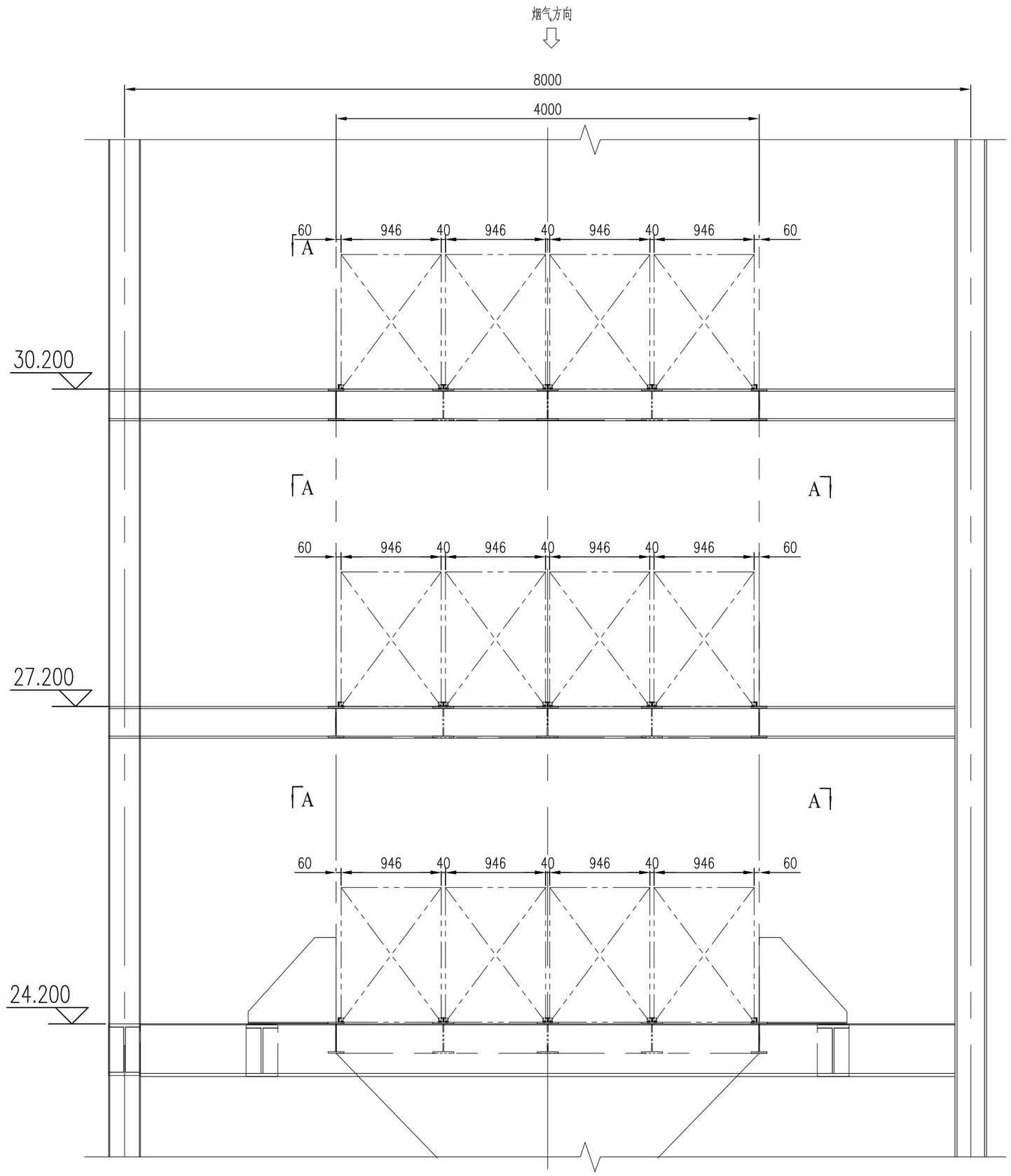

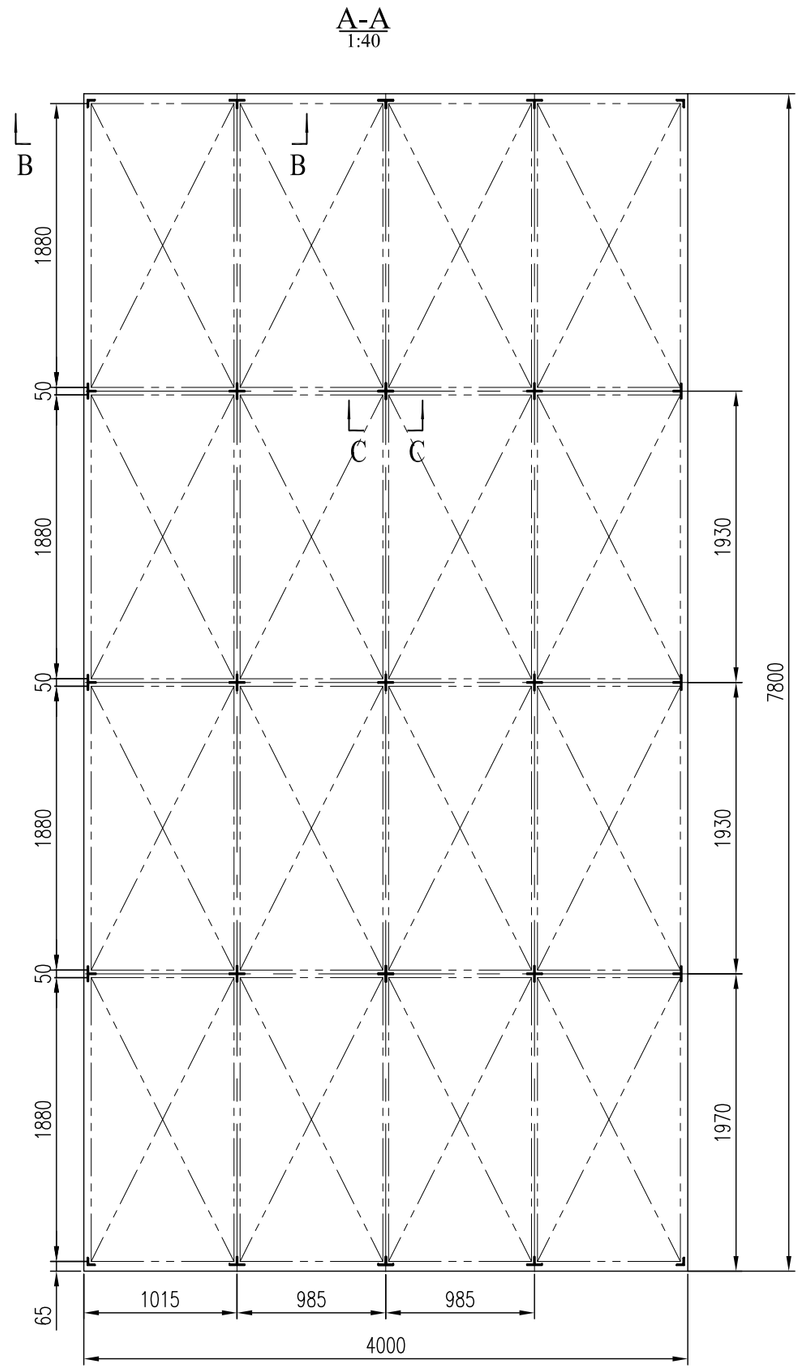

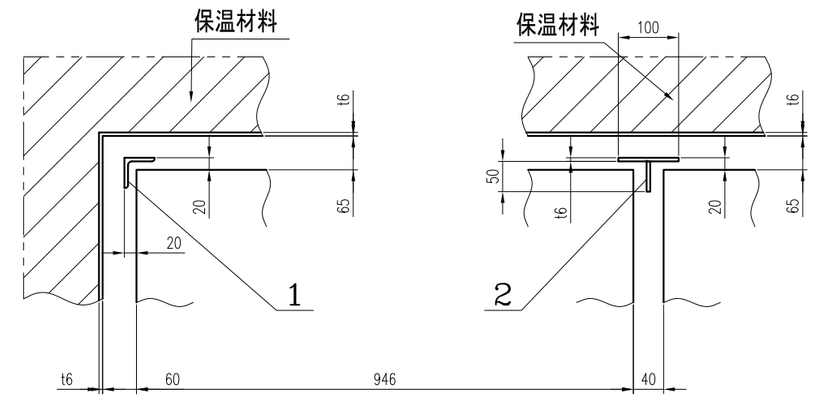

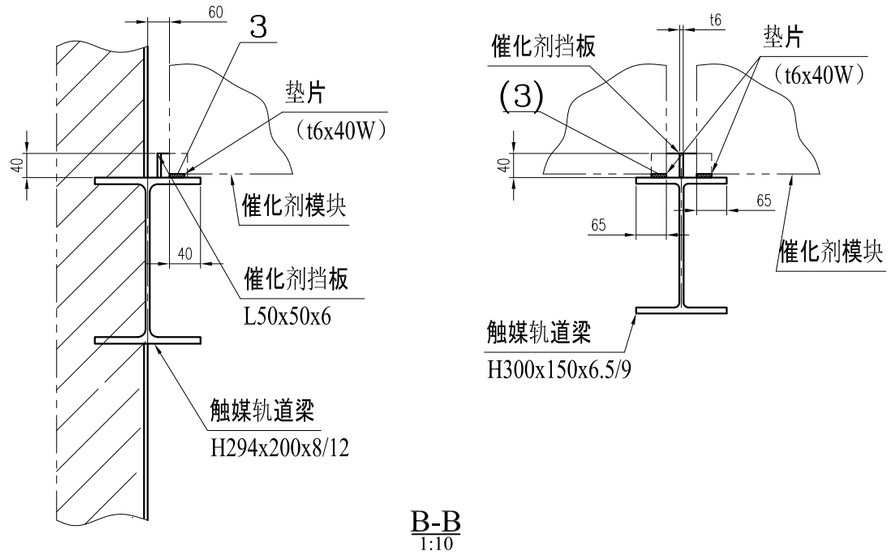

B-B
1:10

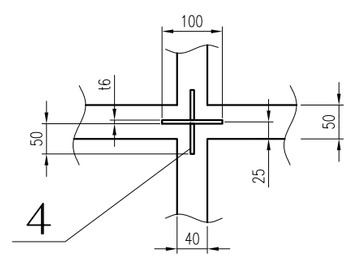

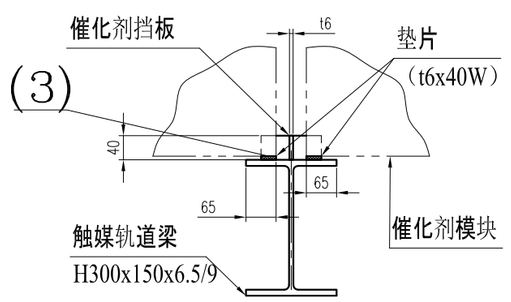

C-C
1:10

序4
1:10

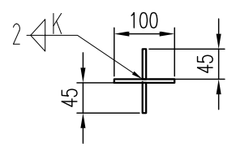

技术要求:

1.本图材料表中开列各部件材料均为一套SCR对应数量。

2.本部件件好标记散件出厂，现场安装。

安装顺序为: 限位块—垫片—触媒篮;

但为安置滚道，近装载门处一列例外: 边装限位块，垫片，边就位触媒篮，最后装完;

3.长构件允许拼接,拼接面打磨平整;

4.构件在运输、安装过程中防止变形和碰撞损坏。

5.本部件需在吊杆组安装焊接完成后，安装催化剂之前进行安装。

编号	图号或代号	名称及规格	数量	材料	单重	共重	备注
4		钢板 δ=6	27	Q235B	0.1	2.7	
3		垫片 6x40-94400	3套	硅酸铝纤维带			
2		T型钢 100x50x6-40	63	Q235B	0.28	17.6	
1		角钢 50x50x6-40	12	Q235B	0.18	2.2	
					重量 23		

泰欣环境 Techspray Environmental Protection Co., Ltd

上海泰欣环境工程有限公司
Shanghai Techspray Environmental Protection Co.,Ltd

项目经理 Proj. Manager			项目名称 Project Name	海心沙资源综合利用中心 环保热电厂烟气净化系统	项目号 Project No. 18Y016
批准 Approved					专业 Discipline 工艺
审核 Reviewed			催化剂定位及密封		设计阶段 Phase 施工图
校核 Checked					比例 Scale 1:40
设计 Designed		2019.11			版次 Rev. A
制图 Drawn			图号 DWG. No.	18Y016-B0205-00	第 1 页 共 1 页 Page of

A1 594×841 版权所有，不得翻印

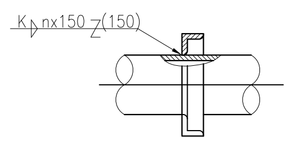

圆形烟风道加固肋的焊接

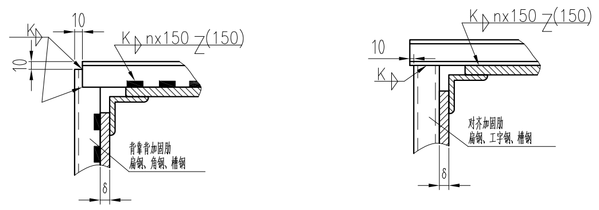

常规烟风道加固肋的焊接（刚接）

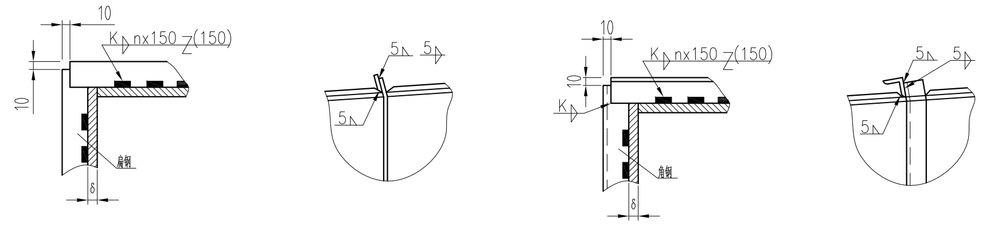

异形烟风道加固肋的焊接

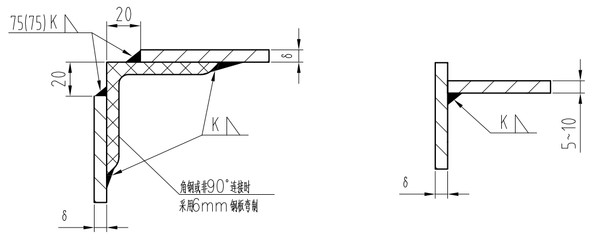

矩形烟风道的焊接　　矩形烟风道的焊接

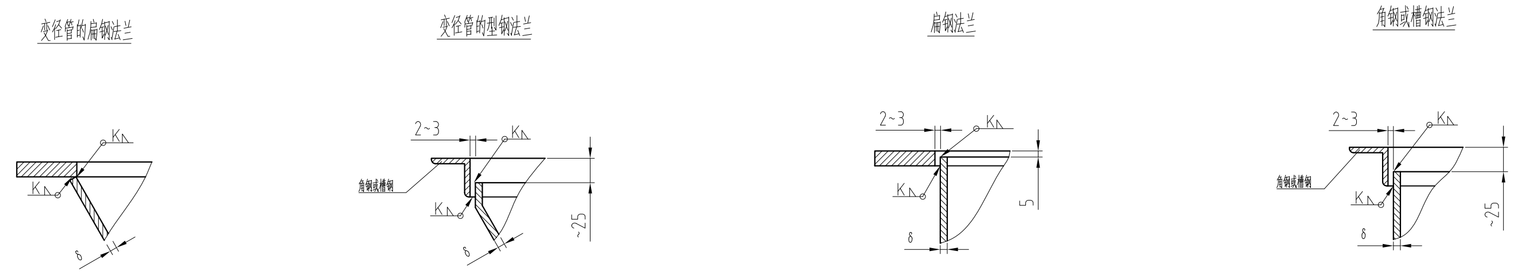

法兰与烟风道的焊接

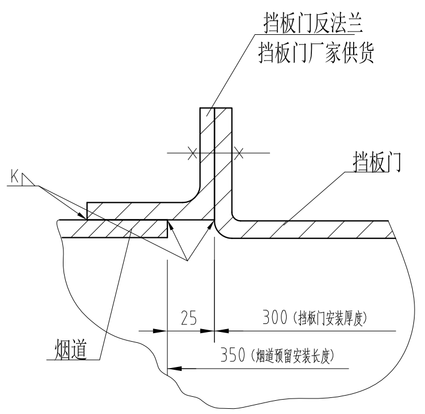

挡板门安装示意图

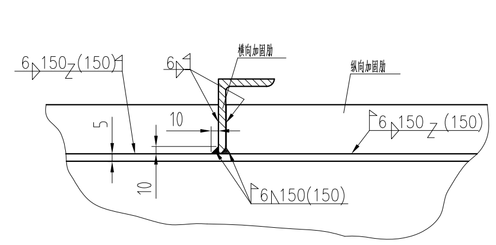

纵向加固肋焊接示意图

纵向加固肋与横向加固肋关系

纵向加固肋布置

直焊式道体刚接加固肋　　角钢内贴式道体刚接加固肋

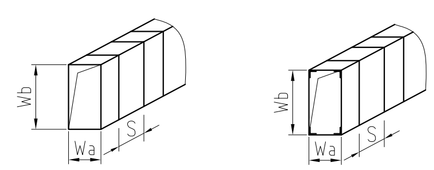

横向加固肋典型布置

* s为横向加固肋中心间距

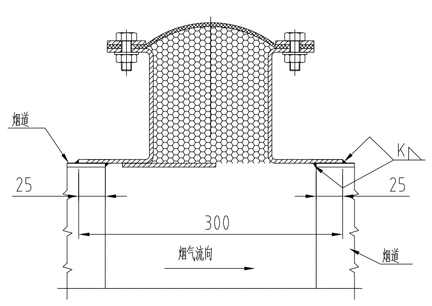

膨胀节安装示意图1

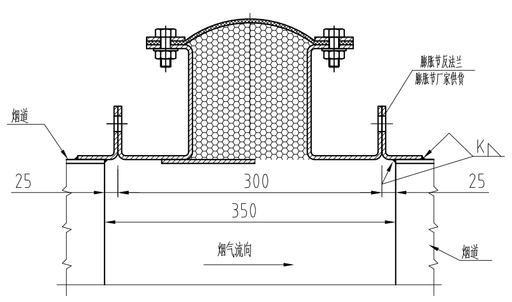

膨胀节安装示意图2

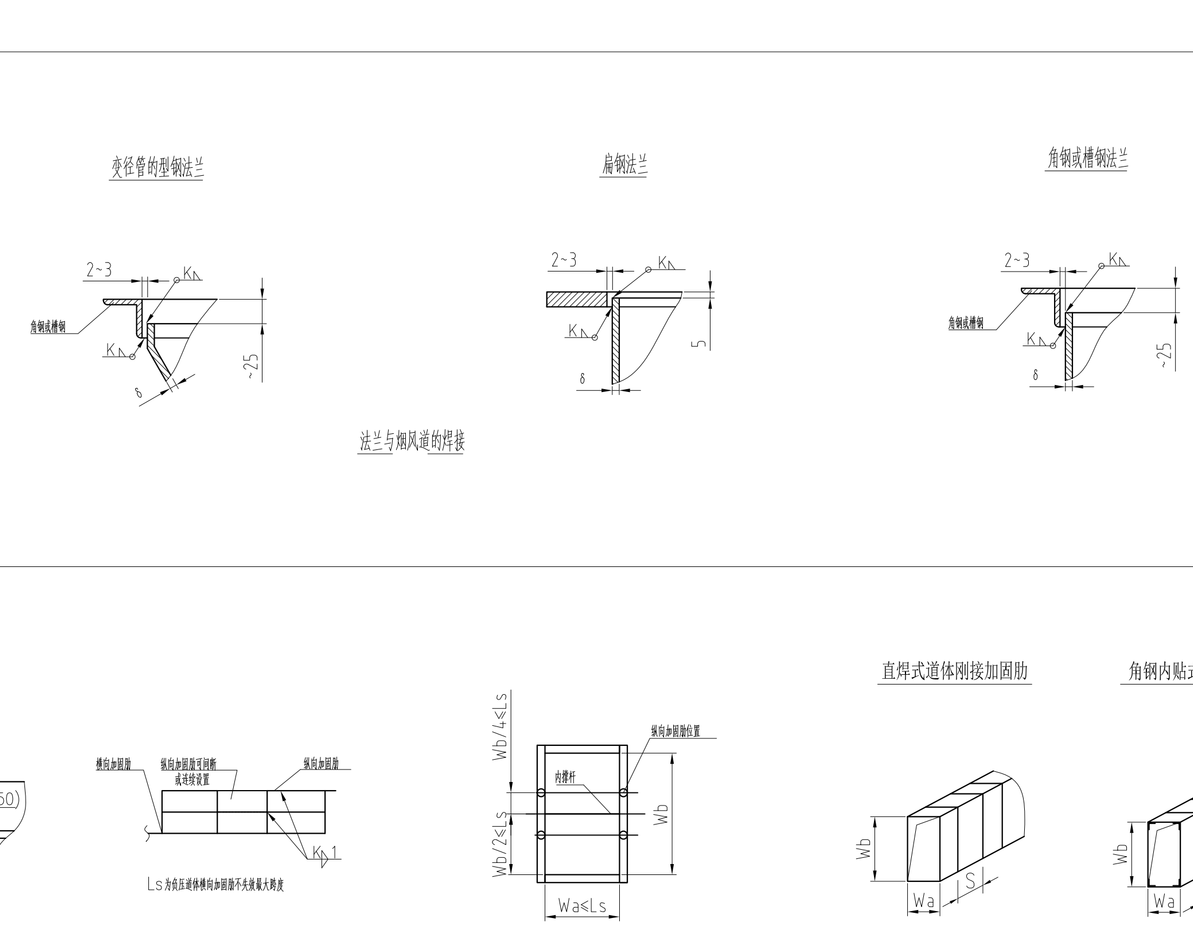

加固肋截面内撑杆典型布置

1、内撑杆钢管；
2、衬板，δ=6，
3、扁钢、工字钢加固肋；
4、角钢、槽钢加固肋
（尺寸0Z为重心距离）；
5、连接板，δ=6.

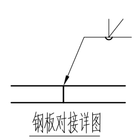

钢板对接详图

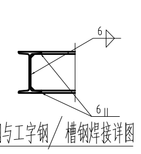

工字钢/槽钢与工字钢/槽钢焊接详图

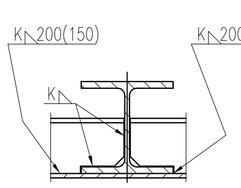

角钢与H型钢搭接方式

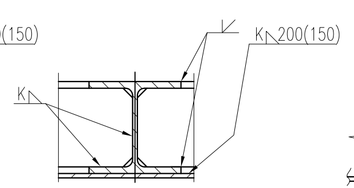

H型钢与H型钢搭接方式

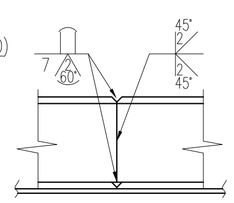

H型钢与H型钢对接

施工制作图总技术要求:

1、本卷册为烟道及反应器相关制作图卷册。

1.1 烟道参照DL/T 5121-2000《火力发电厂烟风煤粉管道设计技术规程》进行设计,本卷册未尽事宜应符合该标准。
1.2 反应器参照NB／T47003.1-2009《钢制焊接常压容器》进行设计,本卷册未尽事宜应符合该标准。
1.3 本卷册所用焊缝符号按中国标准GB/T 324-2008表示。其中角焊缝尺寸是指焊脚尺寸hf而不是有效厚度he，hf和he见GB50017-2003。
1.4 烟道及反应器需进行保温处理，详见保温卷册。
1.5 其它未注满足国家相关标准。

2、材料

2.1 SCR反应器主材选用Q235B。
2.2 除注明外，烟道材料（包括烟道壁板、加固肋和内撑杆、支吊架等部件）统一按Q235B选用。
2.3 Q235B宜按相关规范选择对应的电焊条。

3、结构构造、制作与安装

3.1 所有钢构件在制作前均放 1:1施工大样，复核无误后方可下料。
3.2 钢材加工前应进行校正，使之平整，以免影响制作精度。
3.3 所有钢件接触处均应焊接，所有未注明的连接处均应满焊，焊缝高度不小于最薄件厚度。
3.4 图中K为焊角高度，其值可取最薄件厚度，且不宜小于4毫米，但最高不得大于1.2倍的最薄件厚度。
3.5 焊接时应选择合理的焊接工艺及焊接顺序，以减小钢结构中产生的焊接应力和焊接变形。
3.6 所有钢件接触处均应焊接，所有未注明的连接处均应满焊，所有构件未注明焊缝均为等强连接或 以焊角为K值的焊接连接。
3.7 横向加固肋应焊成箍状，转角处的节点应合理、焊牢，以便充分起到环箍的作用。
3.8 加固肋与支吊架或风门等部件相碰时，调整加固肋的位置，或加纵向加固肋。
3.9 内撑杆应对准每道横向加固肋装设。各异型零件的加固肋及内撑杆的布置已示意于其相应零件制作图。
3.10 烟道内贴角钢制作确实有困难时，可用扁钢折弯替代。
3.11 钢结构构件制作时，应按照GB50205-2001《钢结构工程施工及验收规范》进行制作。
3.12 烟道及反应器构件在制作完毕后要进行预拼装。与设备有关的接口，应待设备到货后，先核对设备实际尺寸无误后再安装。
3.13 本卷册设计零件材料的尺寸已考虑了国家产品材料供应尺寸的可能性，但在实际材料供货中，若有需要拼接时，一般不得多于一处。对于烟道及反应器壁板其拼缝须错开且间距不得小于200mm，距其他相邻的焊缝的距离亦不得超过此值，所有的拼料图须经设计单位同意。
3.14 除特殊注明外，本卷册涉及范围内非标设备规格均为烟道内壁尺寸。

4、应保证切割部位准确、切口整齐，切割前应将钢材切割区域表面的铁锈、污物等清除干净，切割后应清除毛刺、熔渣和飞溅物。

5、烟道及反应器所有零部件（包括烟道导流板）组装完毕后，方可进行整体的安装。

会签栏	专业 Speciality	姓名 Name	日期 Date

STC 泰欣环境 Techspray Environmental Protection Co.,Ltd

上海泰欣环境工程有限公司
Shanghai Techspray Environmental Protection Co.,Ltd

批准 Approved			项目名称 Project Name	泰欣标准件—非标设备	项目号 Project No.
审核 Reviewed			SCR系统零件及加固肋焊接详图		专业 Discipline: 非标设备
校核 Checked					设计阶段 Phase: 施工设计
设计 Designed					比例 Scale: 1:80
制图 Drawn			图号 DWG. No.	TX-FB04-01	版次 Rev.: A
					第 1 页 共 1 页 Page of

1 2

上海泰欣环境工程有限公司
Shanghai Techspray Environmental Protection Co.,Ltd

海心沙资源综合利用中心 环保热电厂烟气净化系统 工程 安装 设计部分

卷册号
18Y016-B0100

非标设备 专业 卷册名称 SCR系统烟道、反应器

第 卷 第 册 日期 2019.11 第 1 页 共 1 页

审核 朱晖建 校核 设计 俞亮

序号	图号	图名或设计项目名称	版次	图幅	页数	备注
1	18Y016-B0100-00	SCR系统烟道、反应器总图		A1	1	
2	18Y016-B0101-00	SCR系统烟道		A1	1	
3	18Y016-B0101-01	顶盖烟道		A1	1	
4	18Y016-B0101-02	转角烟道		A2	1	
5	18Y016-B0101-03	转角烟道支座		A2	1	
6	18Y016-B0101-04	转角烟道限位支座		A2	1	
7	18Y016-B0101-05	GGH原烟气出口烟道		A2	1	
8	18Y016-B0101-06	GGH原烟气出口烟道支座		A2	1	
9	18Y016-B0101-07	GGH原烟气进口烟道		A2	1	
10	18Y016-B0101-08	GGH原烟气进口烟道支座		A2	1	
11	18Y016-B0101-09	旁路水平烟道		A2	1	
12	18Y016-B0101-10	引风机三通烟道		A2	1	
13	18Y016-B0101-11	旁路烟道水平支座		A2	1	
14	18Y016-B0101-12	引风机三通烟道限位支座		A2	1	
15	18Y016-B0101-13	反应器接口锥斗烟道		A2	1	
16	18Y016-B0201-00	反应器本体		A1	1	
17	18Y016-B0203-00	反应器限位支座组		A2	1	
18	18Y016-B0204-00	反应器支座组		A2	1	
19	18Y016-B0205-00	催化剂定位及密封		A1	1	
20	TX-FB04-01	SCR系统零件及加固肋焊接详图		A1	1	

A B C D

1 2